Содержание

1. Наши координаты 2

2. Общие сведения 3

3. Конструкция 4

4. Подбор ТДМ по каталогу 6

5. Технические характеристики ТДМ одностороннего всасывания 7

5.1 Основные технические характеристики 8

5.2 Габаритные, присоединительные и установочные размеры 9

5.3 Аэродинамические характеристики 23

5.4 Акустические характеристики 56

6. Технические характеристики дымососов двустороннего всасывания 61

6.1 Габаритные, присоединительные и установочные размеры 62

6.2 Аэродинамические характеристики 72

6.3 Акустические характеристики 75

7. Опросный лист на ТДМ 76

8. Заявка на каталоги и программы подбора оборудования ОАО "Мовен" 77

9. Перечень оборудования, поставляемого ОАО "МОВЕН" 78

10. Сертификат соответствия 80

Наши координаты

Полное наименование организации	**Открытое Акционерное Общество "МОВЕН"**
Сокращенное наименование организации	**ОАО "МОВЕН"**
Почтовый адрес	**111141, Москва, ул. Плеханова, 17**
Факс	**(095) 306-67-07**
Электронная почта	**moven@moven.ru**
Адрес в "Internet"	**http://www.moven.ru**
Генеральный директор	**Палий Дмитрий Владиславович** **тел. (095) 309-02-05** **факс (095) 306-67-07**
Консультации по судовым и корабельным вентиляторам	**тел. (095) 741-09-80** **факс (095) 306-35-44** **E-mail: sales@moven.ru**
Консультации по вопросам приобретения	**тел. (095) 741-09-99, 741-09-80** **факс (095) 306-35-44, 306-33-72** **E-mail: sales@moven.ru**
Служба по работе с проектными организациями	**тел. (095) 741-09-73, 741-09-68** **факс (095) 306-76-89**
Управление международного сотрудничества	**тел./факс (095) 309-23-56**
Контактные телефоны (коммутатор)	**(095) 309-41-75** **(095) 306-64-47** **(095) 306-62-94**

Официальный представитель/дилер ОАО "МОВЕН"

ОБЩИЕ СВЕДЕНИЯ

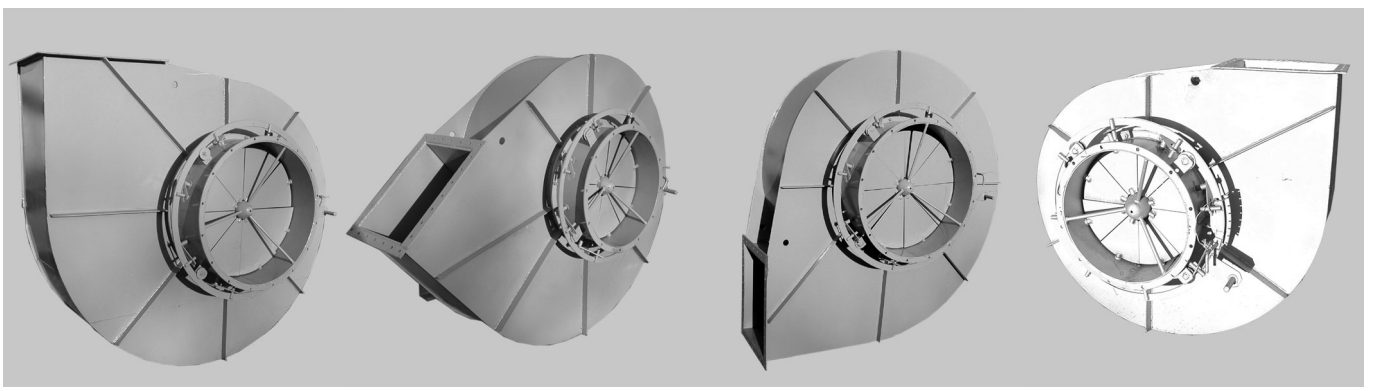

В каталоге представлены сведения о выпускаемых ОАО "МОВЕН" тягодутьевых машинах:

- вентиляторах центробежных дутьевых одностороннего всасывания с загнутыми назад лопатками рабочего колеса ВДН-5, ВДН-6,3, ВДН-8, ВДН-9, ВДН-10, ВДН-11,2, ВДН-12,5, ВДН-13, ВДН-15, ВДН-17, ВДН-19, ВДН-20, ВДН-21;
- вентиляторах центробежных дутьевых одностороннего всасывания с загнутыми вперед лопатками рабочего колеса ВД-2,5, ВД-3,5, ВД-13,5, ВД-15,5;
- вентиляторе центробежном высокого давления одностороннего всасывания с загнутыми назад лопатками рабочего колеса ВВДН-15;
- мельничных вентиляторах ВМ-40/750-1, ВМ-15;
- дымососах одностороннего всасывания с загнутыми назад лопатками рабочего колеса ДН-5, ДН-6,3, ДН-8, ДН-9, ДН-10, ДН-11,2, ДН-12,5, ДН-13, ДН-15, ДН-17, ДН-19, ДН-21;
- дымососах одностороннего всасывания с загнутыми вперед лопатками рабочего колеса Д-3,5, Д-15,5;
- дымососах двустороннего всасывания с загнутыми назад лопатками рабочего колеса ДН-22х2, ДН-26х2;
- дымососе двустороннего всасывания с загнутыми вперед лопатками рабочего колеса Д-20х2.

Дутьевые вентиляторы типа ВДН и ВД предназначены для перемещения воздуха и невзрывоопасных неагрессивных газовоздушные смесей с температурой от -30 до +200°С, запыленностью до 0,1 г/м^3, не содержащих липких, волокнистых и абразивных включений.

Дутьевые вентиляторы применяются для подачи воздуха в топки стационарных паровых и водогрейных котлов, в системах вентиляции и кондиционирования воздуха и т.п.

Вентилятор высокого давления ВВДН-15 предназначен для перемещения воздуха и невзрывоопасных неагрессивных газовоздушные смесей с температурой от -30 до +200°С, запыленностью до 2 г/м^3. Абразивность пыли, содержащейся в перемещаемой среде, и ее склонность к налипанию не должны превышать аналогичных показателей угольной пыли.

Вентилятор применяется в системах газоочистки технологических установок, в системах пылеприготовления стационарных паровых котлов и т.п.

Мельничные вентиляторы ВМ-40/750-1, ВМ-15 предназначены для перемещения воздуха и невзрывоопасных неагрессивных пылегазовоздушные смесей с температурой от -30 до +70°С, запыленностью до 80 г/м^3. Абразивность пыли, содержащейся в перемещаемой среде, и ее склонность к налипанию не должны превышать аналогичных показателей угольной пыли.

Мельничные вентиляторы применяются в системах пылеприготовления стационарных паровых котлов, в технологических линиях по производству черного и цветного металла и т.п.

Дымососы одностороннего и двустороннего всасывания типа ДН и Д предназначены для перемещения дымовых газов и невзрывоопасных пылегазовоздушных смесей с температурой от -30 до +200°С, запыленностью до 2 г/м^3. Абразивность пыли, содержащейся в перемещаемой среде, и ее склонность к налипанию не должны превышать аналогичных показателей золы дымовых газов.

Дымососы применяются для удаления дымовых газов из топок стационарных паровых и водогрейных котлов, для перемещения пылегазовоздушных смесей в технологических установках и т.п.

Дымососы, имеющие в обозначении буквы ГМ, предназначены для перемещения дымовых газов и пылегазовоздушных смесей, не содержащих абразивных частиц.

Условия эксплуатации ТДМ - умеренный климат, 1-3 категории размещения, невзрывоопасные зоны, незначительный уровень механических внешних воздействующих факторов.

Среднее квадратическое значение виброскорости от внешних источников вибрации в местах раскрепления ТДМ не должно превышать 2 мм/с.

По спецзаказу могут быть изготовлены ТДМ для других условий эксплуатации.

Конструкция

Тягодутьевые машины (ТДМ) одностороннего всасывания содержат осевой направляющий аппарат, корпус, входной патрубок, рабочее колесо, станину и электродвигатель. Кроме этого, в зависимости от конструктивного исполнения ТДМ могут содержать ходовую часть и муфту.

Осевой направляющий аппарат (ОНА) имеет цилиндрический корпус, расположенные внутри него равномерно по окружности плоские сегментные лопатки с радиальными осями и механизм синхронного поворота лопаток вокруг их осей.

При угле поворота 90° плоскости лопаток перпендикулярны оси корпуса ОНА (оси вращения рабочего колеса), проходное сечение полностью закрыто. При угле поворота 0° плоскости лопаток параллельны оси вращения рабочего колеса, проходное сечение корпуса ОНА максимально открыто. При промежуточных углах поворота лопатки уменьшают проходное сечение и закручивают поток перемещаемой среды в направлении вращения рабочего колеса. Это позволяет изменять аэродинамическую характеристику машины и экономично регулировать ее производительность.

Для поворота лопаток ОНА во время работы ТДМ применяется привода МЭО-250/63-0,63-99К для ТДМ типоразмера 3,15-13,5 или МЭО-630/63-0,25-92К для ТДМ типоразмера более 15, кроме двусторонних ТДМ. Заказчику необходимо выбрать тип датчика блока сигнализации положения выходного вала (И-индуктивный, Р-реостатный, У-токовый).

Если необходимости в изменении производительности при работе ТДМ нет, то электропривод не применяется - лопатки ОНА могут быть установлены и зафиксированы под одним из указанных на аэродинамической характеристике углов вручную (на неработающей машине).

Корпус - спиральный цельносварной (для ТДМ типоразмеров до 13,5) или разъемный из цельносварных секций (для ТДМ типоразмеров свыше 13,5). Корпус имеет круглое входное и прямоугольное выходное отверстия с фланцами. На фланец входного отверстия крепится входной патрубок.

Положение корпуса характеризуется углом поворота вокруг оси вращения рабочего колеса. Угол поворота корпуса определяется в соответствии с ГОСТ 9725-82: как угол между нормалью к плоскости выходного фланца и горизонтальной плоскостью, отсчитываемый в направлении вращения рабочего колеса.

Входной патрубок имеет цилиндрический корпус с фланцами и закрепленный внутри него коллектор - круглую трубу переменного сечения (конфузорно-диффузорный канал), предназначенную для формирования потока на входе в рабочее колесо.

Один фланец входного патрубка предназначен для крепления к корпусу, а другой - для закрепления на нем ОНА.

Рабочее колесо - радиальное (центробежное), сварное. Колесо содержит лопатки, конический передний (покрывающий) и плоский задний (основной) диски и ступицу.

Рабочее колесо крепится на валу электродвигателя или на промежуточном валу ходовой части, соединенном упругой втулочно-пальцевой муфтой с валом электродвигателя.

Станина - сварное основание, предназначенное для крепления на нем электродвигателя и основных узлов ТДМ. Конструктивные варианты станин (низкая, нормальная, рама) представлены на приведенных ниже габаритных чертежах.

Электродвигатели - асинхронные трехфазные, предназначенные для работы от сети переменного тока частотой 50 Гц. Номинальные значения напряжения питающей сети и мощности штатных электродвигателей приведены ниже. По заказу потребителя ТДМ могут быть укомплектованы другими электродвигателями.

Конструкция дымососов двустороннего всасывания подробно представлена на приведенных ниже рисунках. Их особенностью является наличие всасывающих карманов. Штатные сочетания углов поворота корпуса и карманов у выпускаемых дымососов приведено на рисунках.

Тягодутьевые машины изготавливаются в исполнениях 1, 2, 3, 4, 5 приведенных на нижеследующем рисунке.

В зависимости от направления вращения изготавливаемые ТДМ делятся на машины правого и левого вращения. Согласно ГОСТ 9725-82 в ТДМ правого вращения рабочее колесо вращается по часовой стрелке, а в ТДМ левого вращения - против часовой стрелки, если смотреть со стороны электродвигателя.

Конструктивные исполнения

Тягодутьевые машины одностороннего всасывания типоразмеров 2,5-13

Исполнение 1

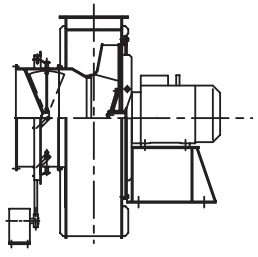

Исполнение 2

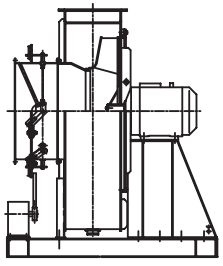

Исполнение 3

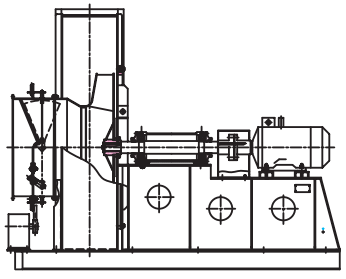

Исполнение 4
(на виброосновании)

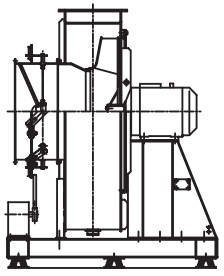

Исполнение 5
(на виброосновании)

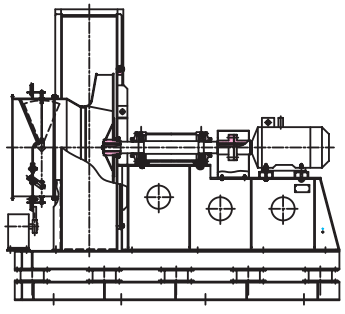

Тягодутьевые машины одностороннего всасывания типоразмеров 13,5-26

Исполнение 1

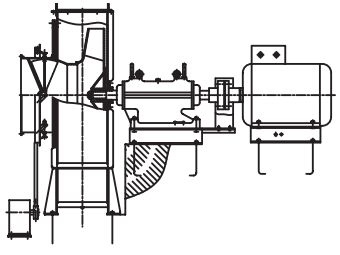

Исполнение 2

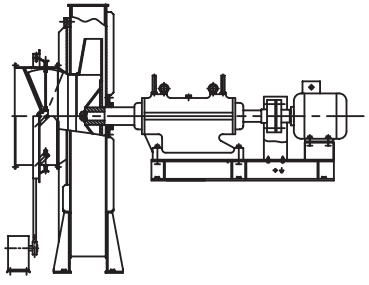

Исполнение 3

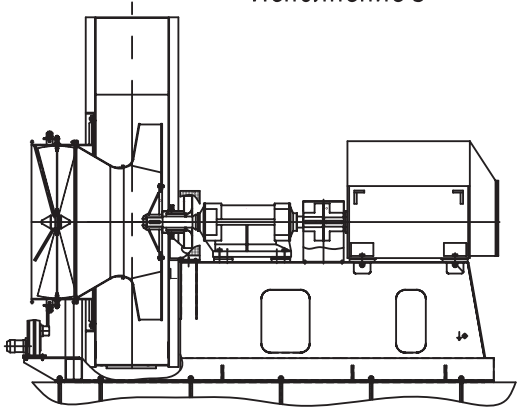

Исполнение 4
(на виброосновании)

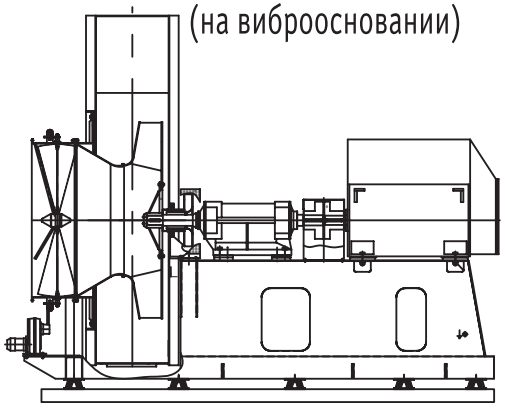

ПОДБОР ТДМ ПО КАТАЛОГУ

В настоящем каталоге приведены графики аэродинамических характеристик ТДМ - графики зависимостей полного давления ТДМ Pv и потребляемой мощности N от производительности Q, построенные при постоянных параметрах: частоте вращения рабочего колеса n и плотности перемещаемой среды ρ.

Единицы измерения величин на графиках:

[Pv] = 1 даПа = 10 Па = 1,02 кгс/м^2 = 1,02 мм.вод.ст;

[N] = 1 кВт;

[Q] = 1 тыс.м^3/ч;

[n] = 1 об/мин;

[ρ] = 1 кг/м^3.

В качестве исходных для подбора ТДМ принимают данные аэродинамического расчета системы, в которой работает машина: расчетные значения производительности Qp и полного давления Pp при плотности перемещаемой среды ρ_p.

Исходные данные приводят к условиям, при которой построены графики для ТДМ соответствующего типа (вентилятор или дымосос), и умножают на коэффициенты запаса по давлению и производительности:

$Pv = 1,2 * Pp * \rho / \rho_p$;

$Q = 1,1 * Qp$,

где для дутьевых вентиляторов ρ=1,16 кг/м^3 (для температуры на графике 30°С),

для вентиляторов высокого давления и мельничных ρ =1,025 кг/м^3 (для температуры на графике 70°С),

для дымососов ρ = 0,943 кг/м^3 (для температуры на графике 100°С).

Используя графики для ТДМ соответствующего типа, определяют типоразмер и частоту вращения рабочего колеса, при которых полученные значения Pv и Q находятся в области максимального КПД (область, в которой значение КПД не меньше 0,85 от максимального).

Далее по графику определяют потребляемую мощность N при плотности перемещаемой среды ρ и мощность, потребляемую на расчетном режиме $Np = N * \rho_p / \rho$.

По максимальному значению Np (определяется для всех расчетных режимов, включая режим пуска, когда допускается температура перемещаемой среды до - 30°С, т.е. плотность максимальна) с коэффициентом запаса 1,1 определяется мощность электродвигателя.

В случае подбора нескольких ТДМ, удовлетворяющих по производительности и давлению, необходимо сравнить их экономичность, акустические и массогабаритные характеристики, износостойкость и склонность к образованию отложений в проточной части машины.

Для ТДМ, производительность которых при эксплуатации меняется в широких пределах, кроме регулирования с помощью ОНА целесообразно рассмотреть регулирование путем изменения частоты вращения рабочего колеса с помощью преобразователей частоты тока. При изменении частоты вращения производительность, полное давление и потребляемая ТДМ мощность изменяются пропорционально, соответственно, первой, второй и третьей степени относительного изменения частоты вращения. Поэтому во многих практически интересных случаях частотное регулирование может оказаться наиболее экономичным, несмотря на высокую стоимость преобразователей частоты.

ТЯГОДУТЬЕВЫЕ МАШИНЫ ОДНОСТОРОННЕГО ВСАСЫВАНИЯ

СХЕМЫ РАЗВОРОТОВ КОРПУСОВ ТЯГОДУТЬЕВЫХ МАШИН

(вид со стороны двигателя)

Правого вращения

Пр0° Пр15° Пр30° Пр45° Пр60° Пр75° Пр90°

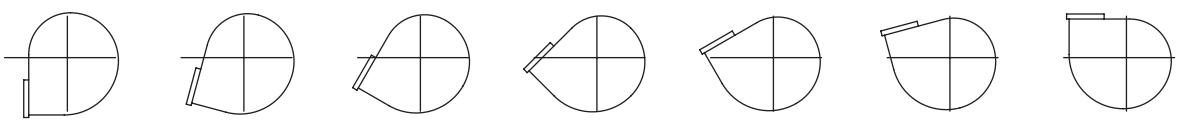

Пр105° Пр120° Пр135° Пр150° Пр165° Пр180° Пр270°

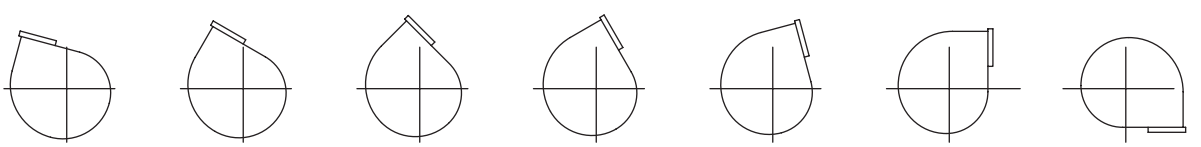

Левого вращения

Л0° Л15° Л30° Л45° Л60° Л75° Л90°

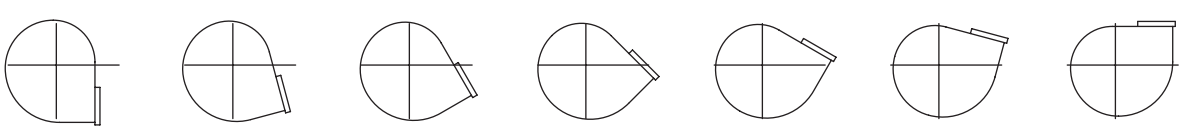

Л105° Л120° Л135° Л150° Л165° Л180° Л270°

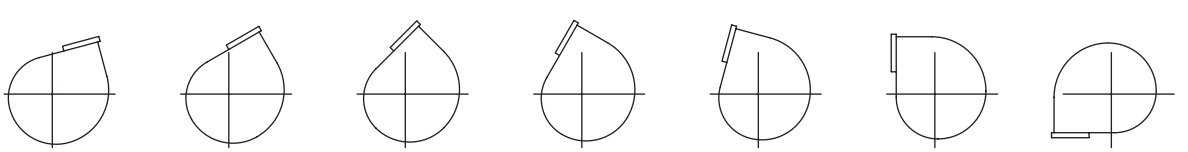

ТЯГОДУТЬЕВЫЕ МАШИНЫ ОДНОСТОРОННЕГО ВСАСЫВАНИЯ

ОСНОВНЫЕ ТЕХНИЧЕСКИЕ ХАРАКТЕРИСТИКИ

Наименование ТДМ	Частота вращения рабочего колеса (синхронная), мин-1	Электродвигатель			Вид климатического исполнения по ГОСТ 15150-69	Масса не более, кг		
						Конструктивное исполнение		
		Тип	Номинальная мощность, кВт	Номинальное напряжение сети, В		1	2	3
ВД-2,5	3000	АДМ90L2	3	380	У1, У2, У3	-	40	-
		АДМ100S2	4			-	45	-
		АДМ100L2	5,5			-	50	-
ВД-3,5 Д-3,5	1500	АДМ100S4	3	380	У1, У2, У3	-	125	-
ВДН-5 ДН-5 ДН-5ГМ	1500	АДМ80В4	1,5	380	У1, У2, У3	-	-	320
ВДН-6,3 ДН-6,3 ДН-6,3ГМ	1500	АДМ112М4	5,5	380	У1, У2, У3	340	380	610
ВДН-8 ДН-8 ДН-8ГМ	1000	5А160S6	11	380	У2, У3	690	800	1100
	1500	5А160S4	15					
ВДН-9 ДН-9 ДН-9ГМ	1000	5А160S6	11	380	У2, У3	760	850	1150
	1500	АИР160S4 АИР180S4	15 22					
ВДН-10 ДН-10 ДН-10ГМ	1000	5А160S6	11	380	У2, У3	900	1000	1300
	1500	АИР180М4	30					
ВДН-11,2 ДН-11,2 ДН-11,2ГМ	1000	5А200М6	22	380	У2, У3	1400	1650	1940
	1500	5А225М4	55					
ВДН-12,5 ДН-12,5 ДН-12,5ГМ	1000	АИР200L6	30	380	У2, У3	1930	2100	2450
	1500	5АМ250S4 5АМ250М4	75 90					
ВДН-13	1000	5АМ250S6	45	380	У2, У3	-	2550	3000
	1500	5АМ280М4е	132					
ВД-13,5	600	5АМ315S10е	55	380	У2, У3	-	-	4500
	750	5АМ315S8е	90					
	1000	АОДН-355S6	200	380/660	У1			
ВДН-15 ДН-15 ДН-15ГМ	750	5АМ280S8е	55	380	У2, У3	-	3460	-
	1000	5АМ280S6е	75					
ВД-15,5 Д-15,5	750	АОДН-355М-8	160	380/660	У1	-	5000	-
	1000	ДАЗО4-400У-6М	400	6000		-	5800	-
ВДН-17 ДН-17 ДН-17ГМ	750	5АМ315S8е	90	380	У2, У3	-	5000	-
	1000	5АМ315МВ6е	160					
	1000	АОДН-355S-6	160	380/660	У1			
ВДН-19 ДН-19 ДН-19ГМ	750	АОДН-355М-8	160	380/660	У1	-	7000	-
	1000	ДАЗО4-400Х-6М	315	6000				
ВДН-20	750	АОДН-355М-8	160	380/660	У1	-	9500	-
	1000	ДАЗО4-400У-6М	400	6000				
ВДН-21 ДН-21 ДН-21ГМ	750	АОДН-355L-8	200	380/660	У1	-	8000	-
		ДАЗО4-400Х-8М	200	6000				
	1000	ДАЗО4-400У-6М	400	6000				
ВВДН-15	1500	5АМ315S4е	160	380/660	У2, У3	-	4100	-
ВМ-15	1500	5АМ315S4е	160	380/660	У2, У3	-	4100	-
ВМ-40/750-I	1500	5АМ315S4е	160	380/660	У2, У3	-	3200	-
		5АМ315М4е	200			-	3300	-
		АОДН-355S-4	250		У1	-	3700	-

ТЯГОДУТЬЕВЫЕ МАШИНЫ ОДНОСТОРОННЕГО ВСАСЫВАНИЯ

ГАБАРИТНЫЕ, ПРИСОЕДИНИТЕЛЬНЫЕ И УСТАНОВОЧНЫЕ РАЗМЕРЫ

ВД-2,5

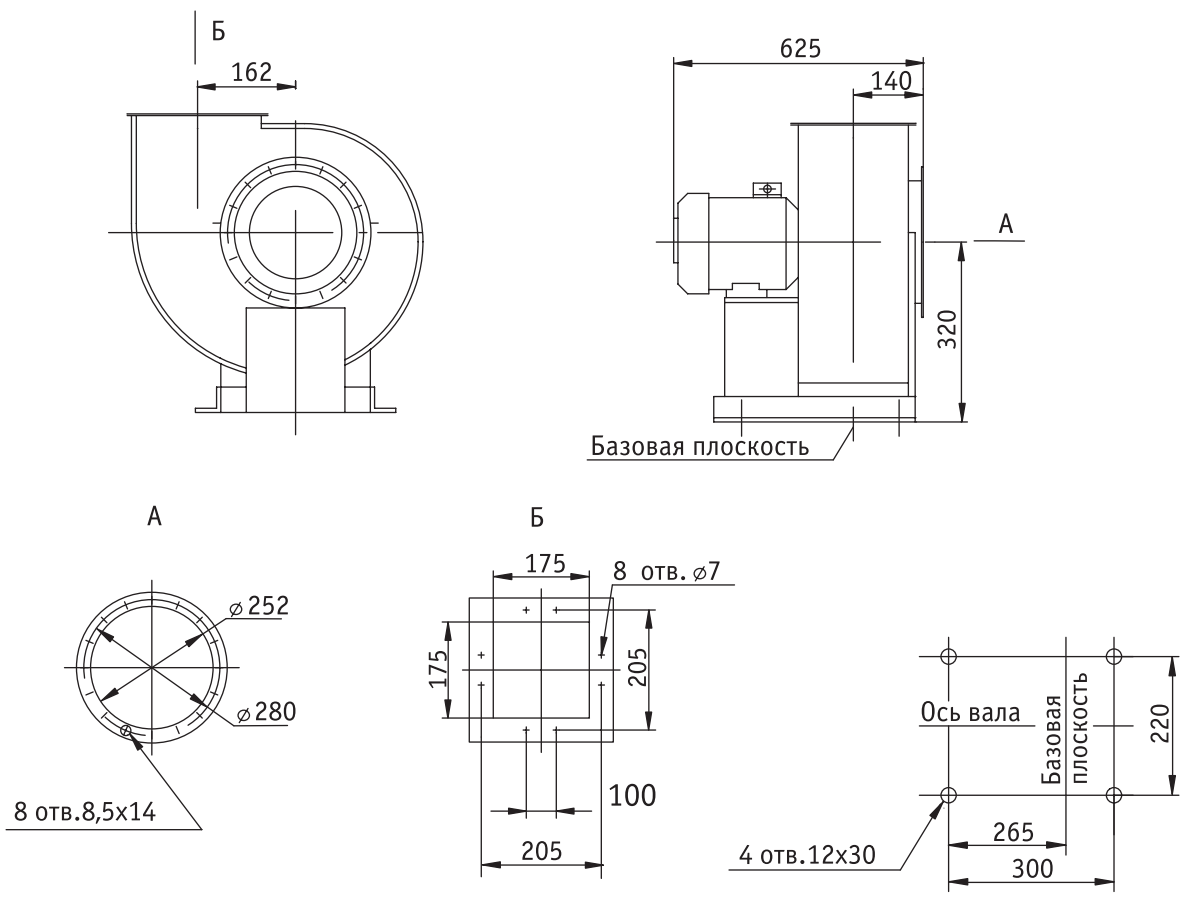

ТЯГОДУТЬЕВЫЕ МАШИНЫ ОДНОСТОРОННЕГО ВСАСЫВАНИЯ

ГАБАРИТНЫЕ, ПРИСОЕДИНИТЕЛЬНЫЕ И УСТАНОВОЧНЫЕ РАЗМЕРЫ

ВД-3,5; Д-3,5

Исполнение 2

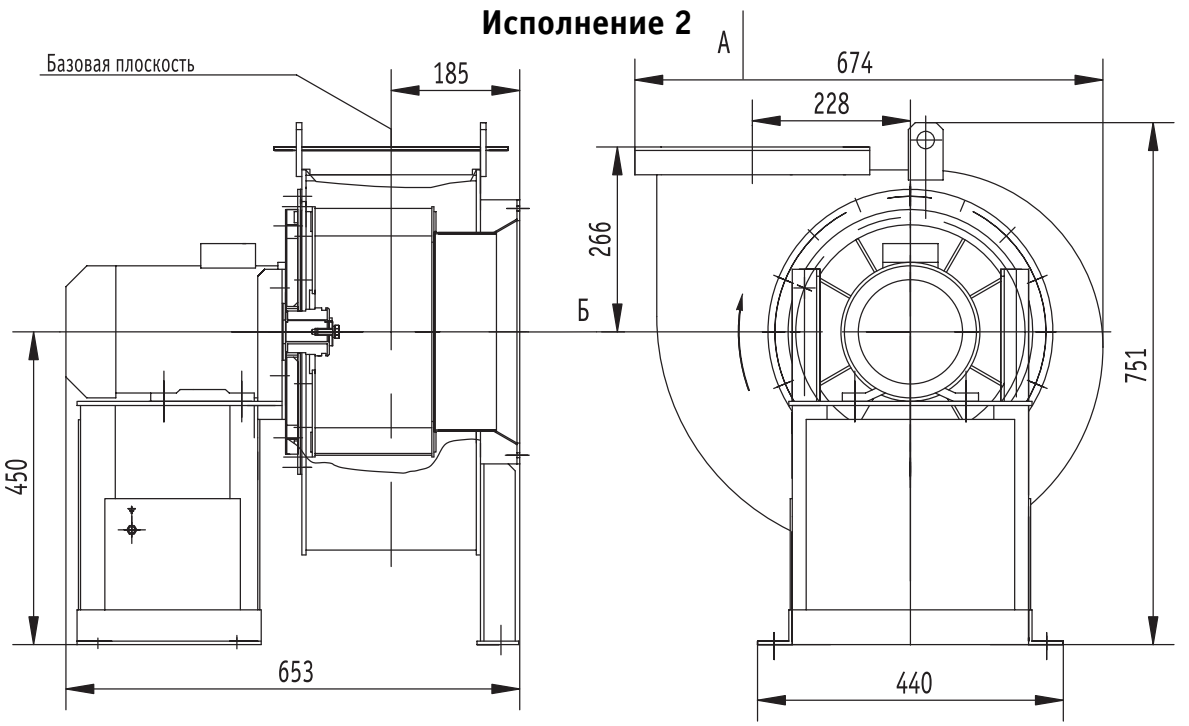

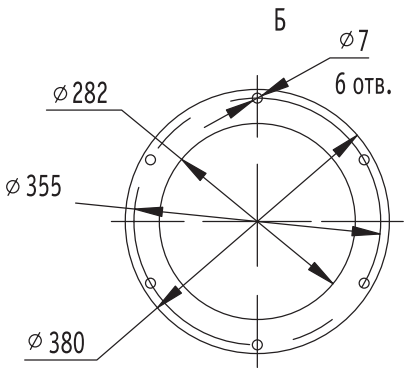

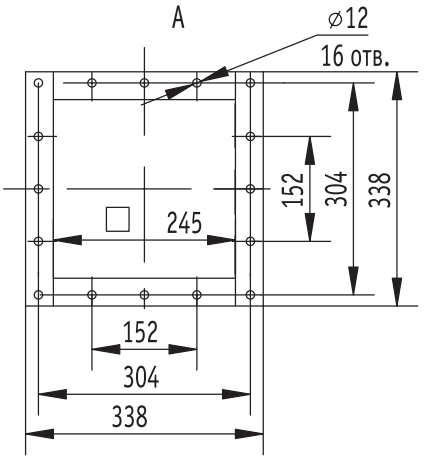

План расположения отверстий для крепления ТДМ

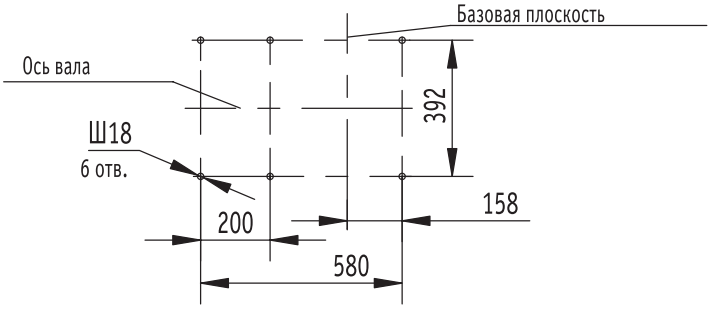

ТЯГОДУТЬЕВЫЕ МАШИНЫ ОДНОСТОРОННЕГО ВСАСЫВАНИЯ

ГАБАРИТНЫЕ, ПРИСОЕДИНИТЕЛЬНЫЕ И УСТАНОВОЧНЫЕ РАЗМЕРЫ

ВДН-6,3÷12,5; ДН-6,3÷12,5; ДН-6,3ГМ÷12,5ГМ

Исполнение 1

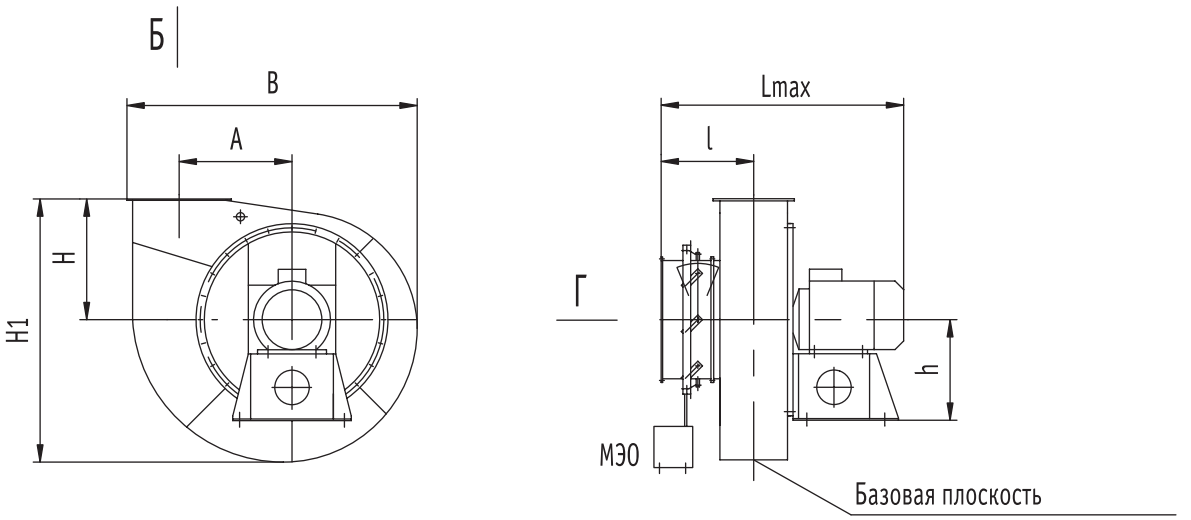

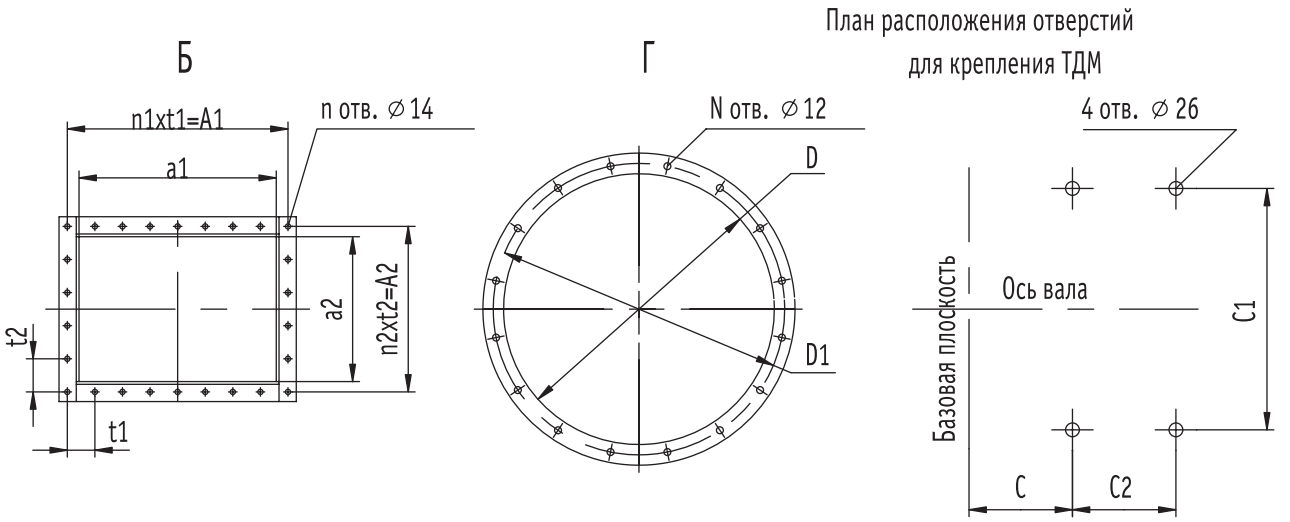

Типоразмер ТДМ	Размеры, мм																					
	h	H	H1	B	l	Lmax	A	D	D1	a1	a2	A1	A2	t1	t2	C	C1	C2	N	n	n1	n2
6,3	430	460	964	1033	380	883	395	404	440	309	118	354	276	59	69	244	610	310	12	20	6	4
8	582	560	1218	1338	470	1210	520	530	570	400	300	460	350	58	70	277	610	330	12	26	8	5
9		630	1370	1510	489	1204	585			450	338	512	390	64	78	296						
10	602	700	1520	1670	555	1400	650	660	702	500	375	571.5	437.5	63.5	87.5	315				28		
11,2	702	785	1705	1880	579	1543	728			560	420	640	480	80	80	343	760	565				6
12,5	732	875	1885	2100	667	1751	813	830	875	625	470	704	540	64	90	368			16	34	11	

ТЯГОДУТЬЕВЫЕ МАШИНЫ ОДНОСТОРОННЕГО ВСАСЫВАНИЯ

ГАБАРИТНЫЕ, ПРИСОЕДИНИТЕЛЬНЫЕ И УСТАНОВОЧНЫЕ РАЗМЕРЫ

ВДН-6,3÷12,5; ДН-6,3÷13; ДН-6,3ГМ÷13ГМ

Исполнение 2

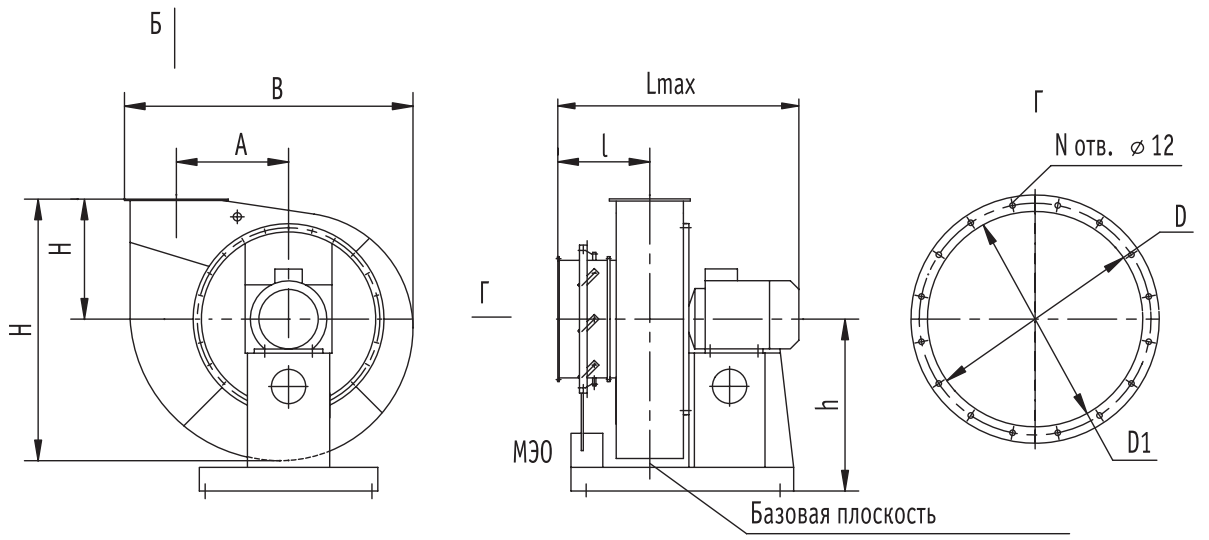

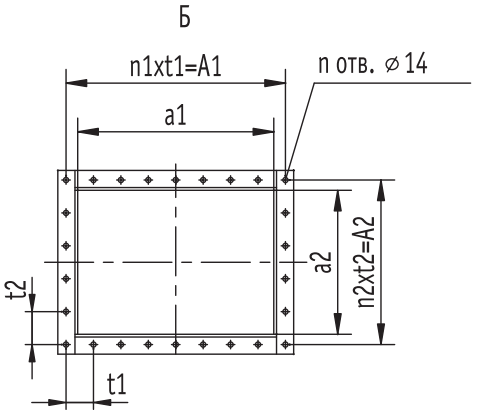

План расположения отверстий для крепления ТДМ

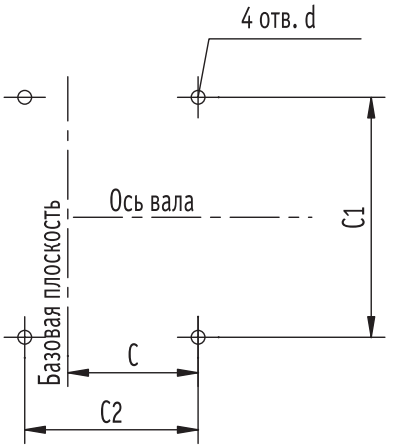

Типоразмер ТДМ	Размеры, мм																						
	h	H	H1	B	l	Lmax	A	D	D1	a1	a2	A1	A2	t1	t2	C	C1	C2	N	n	n1	n2	d
6,3	750	460	964	1033	380	883	395	404	440	309	118	354	276	59	69	540	610	1000	12	20	6	4	20
8	940	560	1218	1338	470	1210	520	530	570	400	300	460	350	58	70	700	1000	1000		26	8	5	26
9	1030	630	1370	1510	489	1204	585			450	338	512	390	64	78	700	1000	1000					
10	1170	700	1520	1670	555	1400	650	660	702	500	375	571.5	437.5	63.5	87.5	700	1000	1000		28			
11,2	1280	785	1705	1880	579	1543	728			560	420	640	480	80	80	800	1400	1250				6	
12,5	1400	875	1885	2100	667	1751	813	830	875	625	470	704	540	64	90	900	1400	1250	16	34	11		
13	1450	875	1918	2100	717	2095	813	830	875	625	580	675	630	63	75	900	1400	1250		38	9	10	

ТЯГОДУТЬЕВЫЕ МАШИНЫ ОДНОСТОРОННЕГО ВСАСЫВАНИЯ

ГАБАРИТНЫЕ, ПРИСОЕДИНИТЕЛЬНЫЕ И УСТАНОВОЧНЫЕ РАЗМЕРЫ

ВДН-5÷12,5; ДН-5÷13; ДН-5ГМ÷13ГМ

Исполнение 3

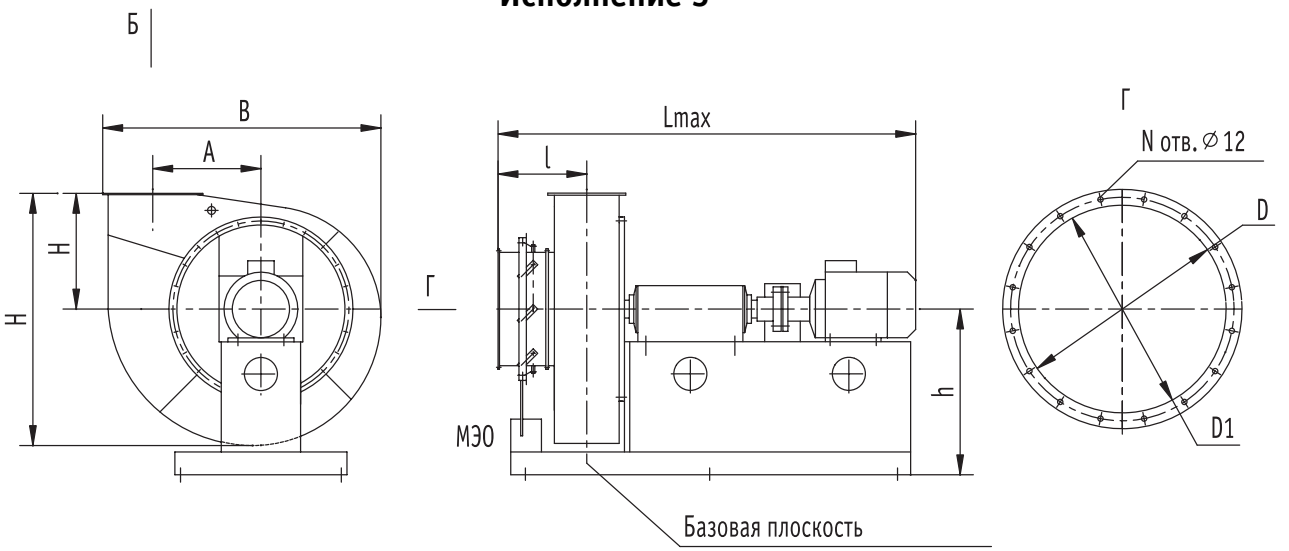

План расположения отверстий для крепления ТДМ

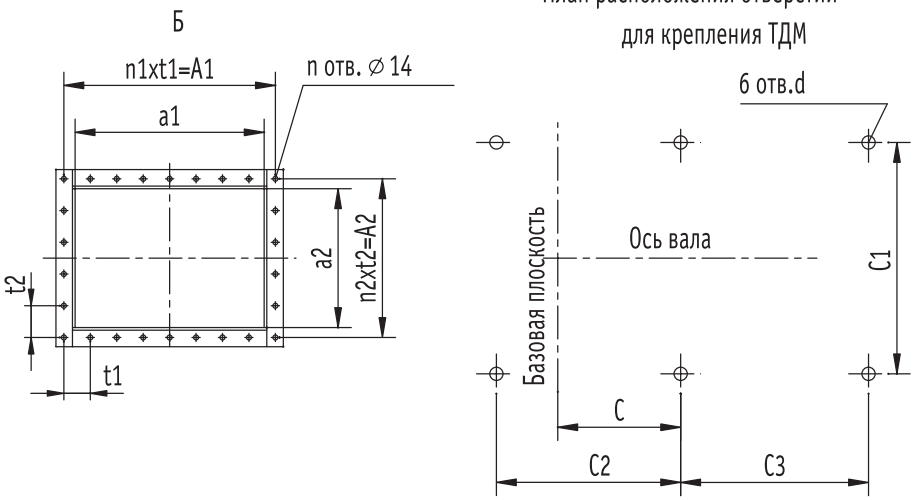

Типоразмер ТДМ	Размеры, мм																							
	h	H	H1	B	l	Lmax	A	D	D1	a1	a2	A1	A2	t1	t2	C	C1	C2	C3	N	n	n1	n2	d
5	673	315	725	847	364	1442	325	404	440	250	186	292	228	73	76	295	430	600	300	12	14	4	3	20
6,3	750	460	964	1033	380	1710	395	404	440	309	118	354	276	59	69	250	610	690	1000		20	6	4	
8	940	560	1218	1338	470	2040	520	530	570	400	300	460	350	58	70	700	1000	1000	850		26	8	5	26
9	1030	630	1370	1510	489	2080	585			450	338	512	390	64	78	700	1000	1000	850					
10	1170	700	1520	1670	555	2160	650	660	702	500	375	571.5	437.5	63.5	87.5	700	1000	1000	850		28			
11,2	1280	785	1705	1880	579	2570	728			560	420	640	480	80	80	800	1400	1250	1100				6	
12,5	1400	875	1885	2100	667	2800	813	830	875	625	470	704	540	64	90	900	1400	1250	1150	16	34	11		
13	1450	875	1918	2100	717	3150	813	830	875	625	580	675	630	63	75	900	1400	1250	1200		38	9	10	

ТЯГОДУТЬЕВЫЕ МАШИНЫ ОДНОСТОРОННЕГО ВСАСЫВАНИЯ

ГАБАРИТНЫЕ, ПРИСОЕДИНИТЕЛЬНЫЕ И УСТАНОВОЧНЫЕ РАЗМЕРЫ

ВД-13,5

Исполнение 3

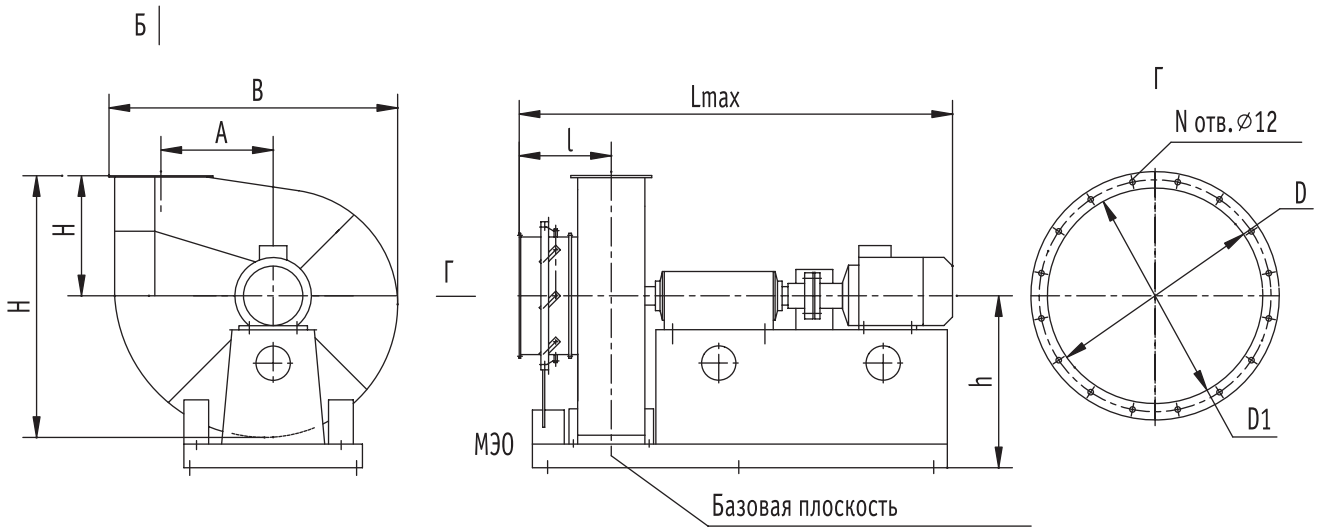

План расположения отверстий для крепления ТДМ

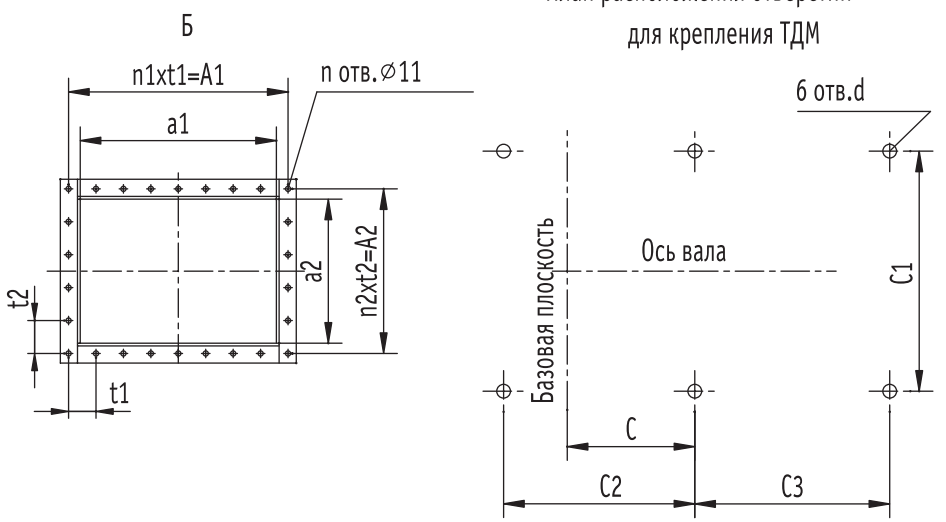

Наименование ТДМ	Размеры, мм																						
	h	H	H1	B	l	Lmax	A	D	D1	a1	a2	A1	A2	t1	t2	C	C1	C2	C3	N	n	n1	n2	d
ВД-13,5 (75-270)°	1435	957	1960	2297	682	4030	820	945	1005	796	508	870	600	145	100	644	1240	1287	1900	24	24	6	6	22
ВД-13,5 (0-60)°	1585																							

ТЯГОДУТЬЕВЫЕ МАШИНЫ ОДНОСТОРОННЕГО ВСАСЫВАНИЯ

ГАБАРИТНЫЕ, ПРИСОЕДИНИТЕЛЬНЫЕ И УСТАНОВОЧНЫЕ РАЗМЕРЫ

ВДН-15;-17; ДН-15;-17; ДН-15ГМ;-17ГМ

Исполнение 2

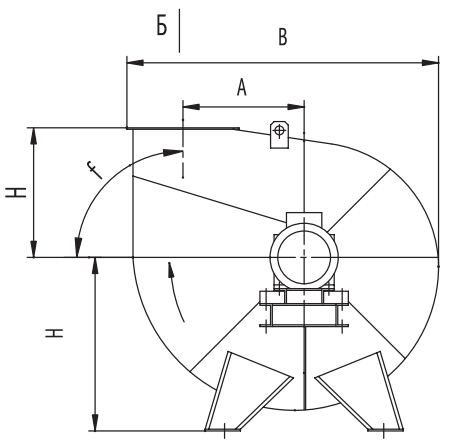

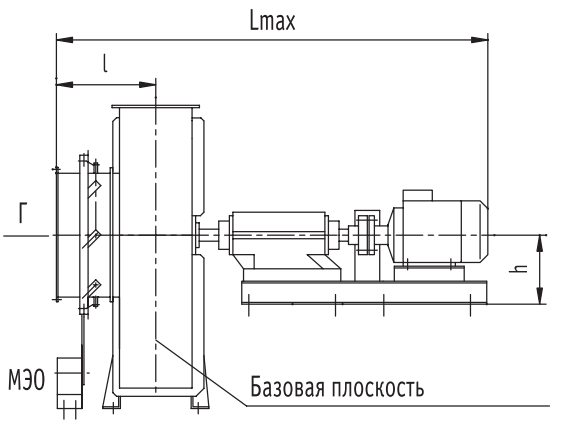

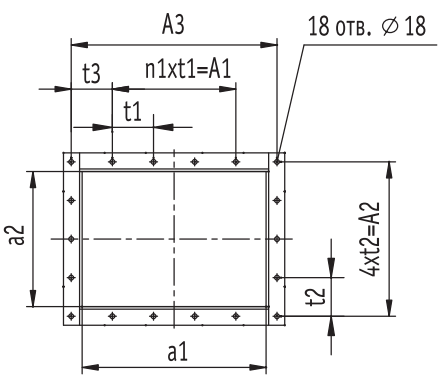

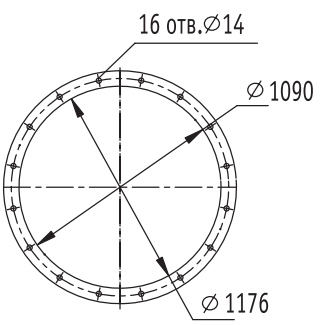

План расположения отверстий для крепления ТДМ

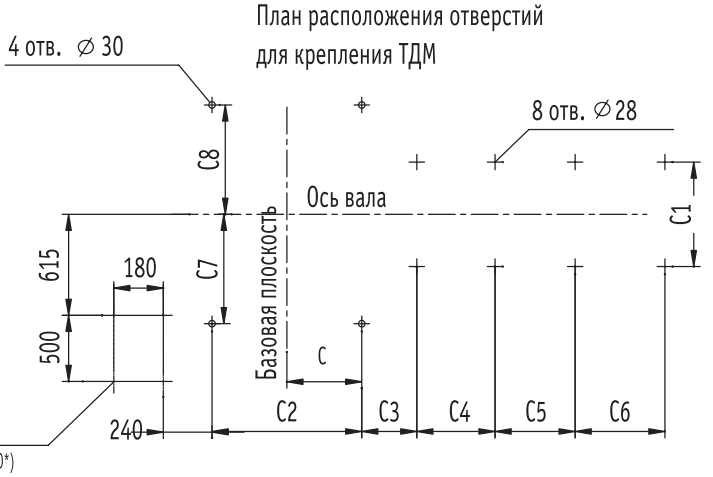

Типоразмер ТДМ	H (мм) в зависимости от угла f (град) разворота корпуса			
	0-30°	45-165°	180-225°	270°
15	1500	1400	1300	1100
17	1700	1600	1300	1200

Типоразмер ТДМ	Размеры, мм																						Пр270°		Л270°		Все кроме 270°	
	h	H1	B	l	Lmax	A	a1	a2	A1	A2	A3	t1	t2	t3	n1	C	C1	C2	C3	C4	C5	C6	C7	C8	C7	C8	C7	C8
15	605	1030	2536	716	3500	975	750	558	495	640	822	165	160	164	3	337	620	674	229	700	525	525	650	1600	1600	650	650	650
17	655	1190	2880	743	4000	1105	850	632	920	700	920	184	175	-	5	410	620	820	264	620	830	603	650	1700	1700	650	650	650

ТЯГОДУТЬЕВЫЕ МАШИНЫ ОДНОСТОРОННЕГО ВСАСЫВАНИЯ

ГАБАРИТНЫЕ, ПРИСОЕДИНИТЕЛЬНЫЕ И УСТАНОВОЧНЫЕ РАЗМЕРЫ

ВД-15,5; Д-15,5

Исполнение 2

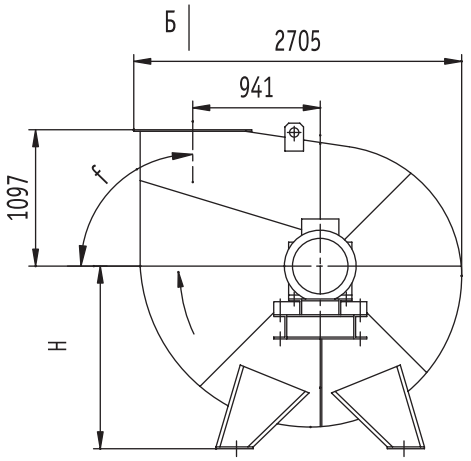

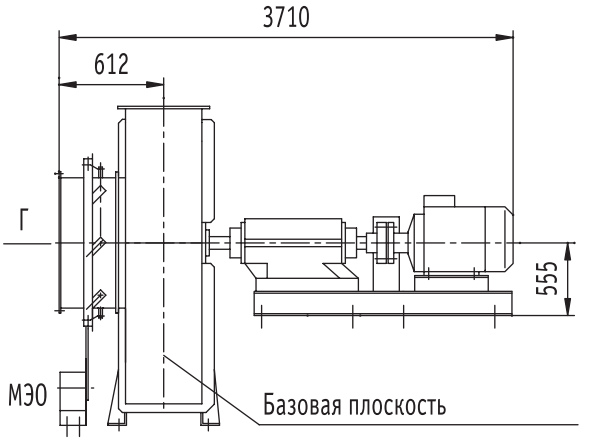

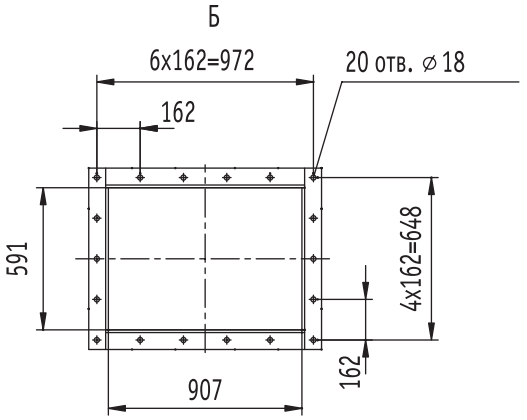

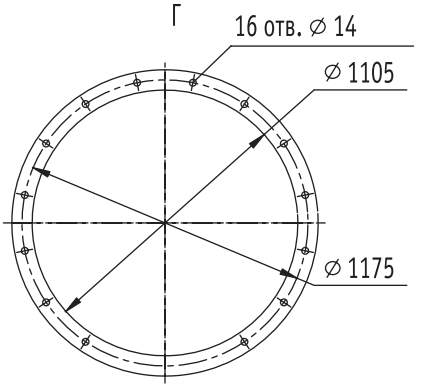

H (мм) в зависимости от угла f (град) разворота корпуса		
0-60°	75-225°	270°
1500	1300	1100

Пр270°		Л270°		Все остальные	
C7	C8	C7	C8	C7	C8
650	1400	1400	650	650	650

План расположения отверстий для крепления ТДМ

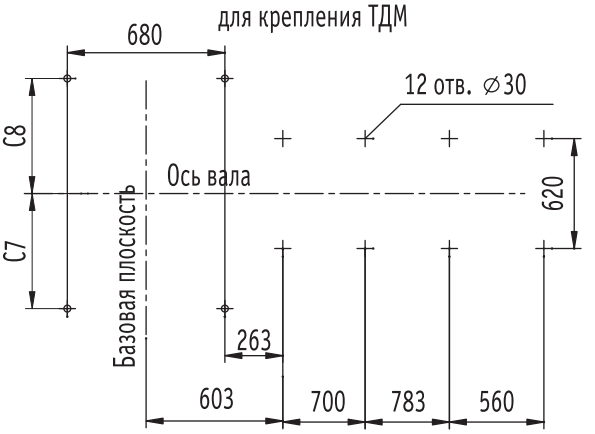

ТЯГОДУТЬЕВЫЕ МАШИНЫ ОДНОСТОРОННЕГО ВСАСЫВАНИЯ

ГАБАРИТНЫЕ, ПРИСОЕДИНИТЕЛЬНЫЕ И УСТАНОВОЧНЫЕ РАЗМЕРЫ

ВДН-19;-21; ДН-19;-21; ДН-19ГМ;-21ГМ

Исполнение 2

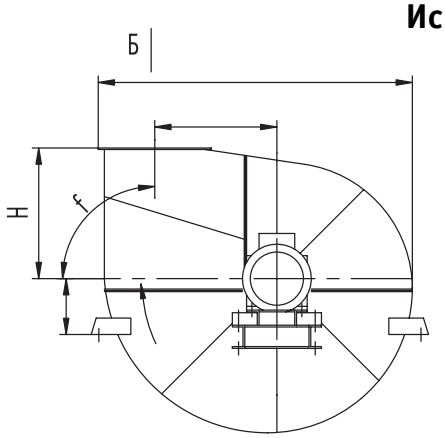

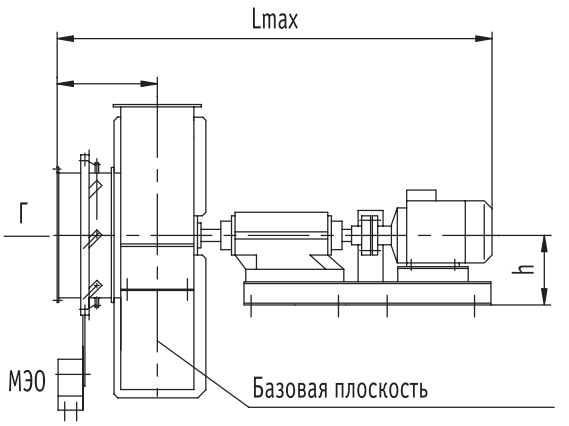

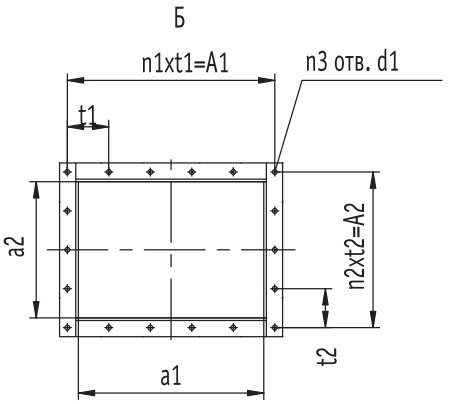

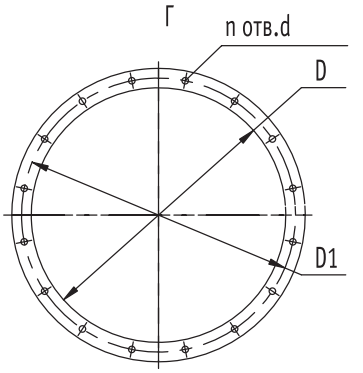

Типоразмер ТДМ	Размеры, мм																									Тип двигателя
	h	H1	B	l	Lmax	A	a1	a2	A1	A2	t1	t2	n1	n2	n3	d1	D	D1	n	d	C3	C4	C5	C6	C7	C8	
19	655	1230	3267	924	4230	1235	950	707	1072	820	268	205	4	4	16	19	1235	1325	12	19	656	700	620	700	830	620	АИР355
	680																							830	1000	800	ДАЗ04-400
21	655	1330	3550	1060	4730	1365	1047	781	1120	860	224	172	5	5	20	18	1650	1720	24	18	765	700	620	700	830	620	АИР355
	680																							830	1000	800	ДАЗ04-400

Типоразмер ТДМ	Угол разворота улитки f, град	Размеры, мм					
		L1	L2	H	H2	C1	C2
19	0	1646	900	750	1176	*	600
	30	1437	1200	1000	752	*	600
	45	1550	1946	750	967	600	600
	60	1513	1808	750	931	600	600
	75	1323	1603	1000	650	600	600
	90	1437	1740	750	873	600	600
	105	1398	1697	750	845	600	600
	150	877	1137	1200	845	*	600
	165	1118	1387	1000	460	600	600
	180	1220	1514	750	683	600	600
	270	1966	1272	750	480	600	600

Типоразмер ТДМ	Угол разворота улитки f, град	Размеры, мм					
		L1	L2	H	H2	C1	C2
21	0	1812	900	750	*	*	720
	30	1745	1200	750	*	*	720
	45	1709	2187	750	*	720	720
	60	1668	2005	750	*	720	720
	75	1496	1814	1000	*	720	720
	90	1585	1927	750	1052	720	720
	105	1404	1717	1000	*	720	720
	150	1095	1386	1200	*	*	720
	165	1238	1544	1000	*	720	720
	180	1353	1685	750	*	720	720
	270	2136	1429	750	*	720	720

* Размеры определяются при заказе.

ТЯГОДУТЬЕВЫЕ МАШИНЫ ОДНОСТОРОННЕГО ВСАСЫВАНИЯ

ВДН-19;-21; ДН-19;-21; ДН-19ГМ;-21ГМ

Возможные положения корпуса дымососа
(Вид со стороны двигателя)

Правого вращения

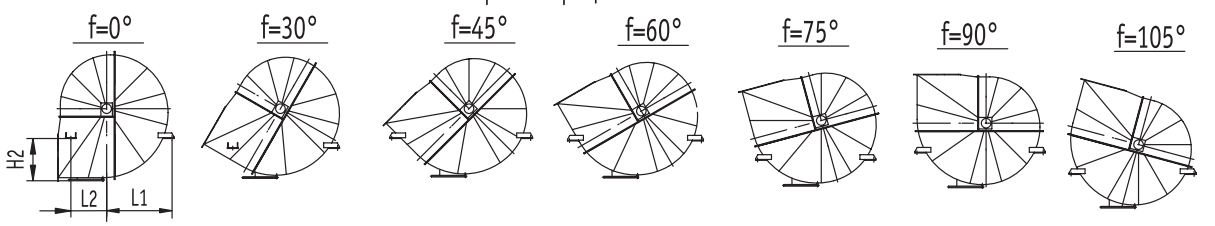

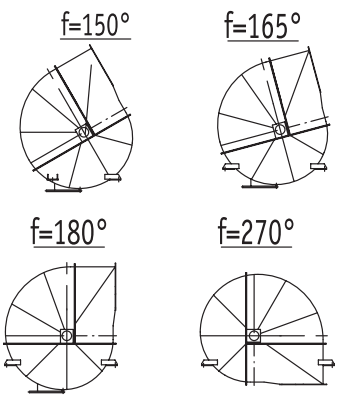

План расположения отверстий для крепления ТДМ

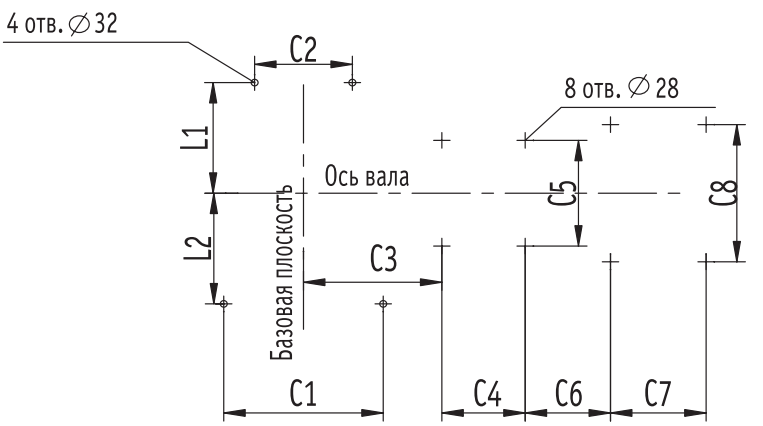

Левого вращения

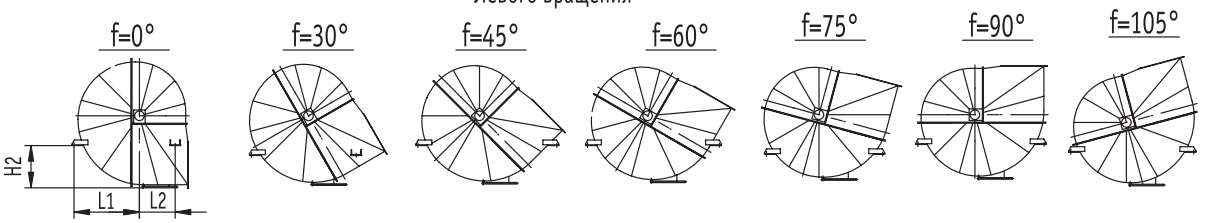

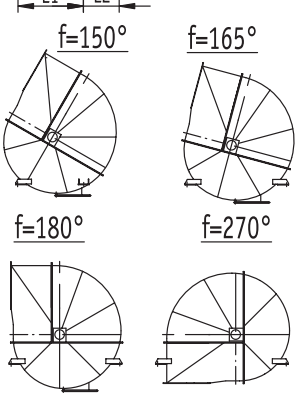

План расположения отверстий для крепления ТДМ

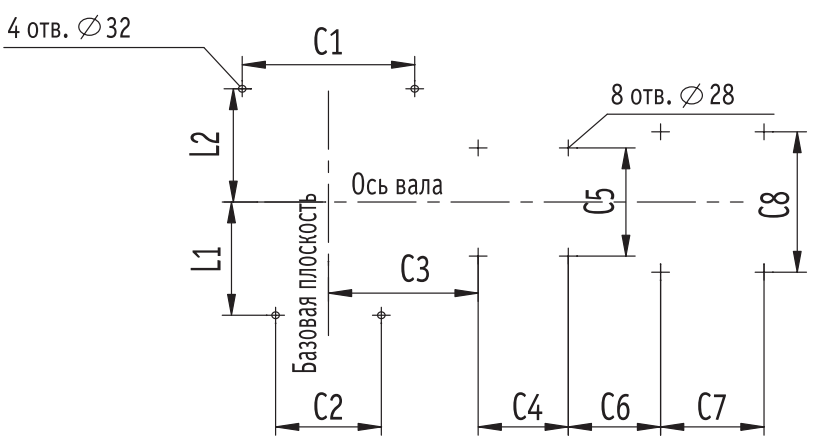

ТЯГОДУТЬЕВЫЕ МАШИНЫ ОДНОСТОРОННЕГО ВСАСЫВАНИЯ

ГАБАРИТНЫЕ, ПРИСОЕДИНИТЕЛЬНЫЕ И УСТАНОВОЧНЫЕ РАЗМЕРЫ

ВДН-20

Исполнение 2

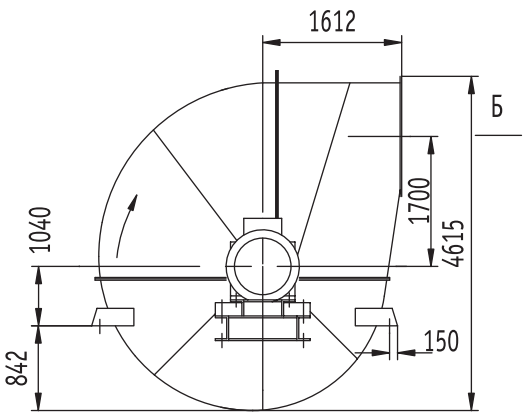

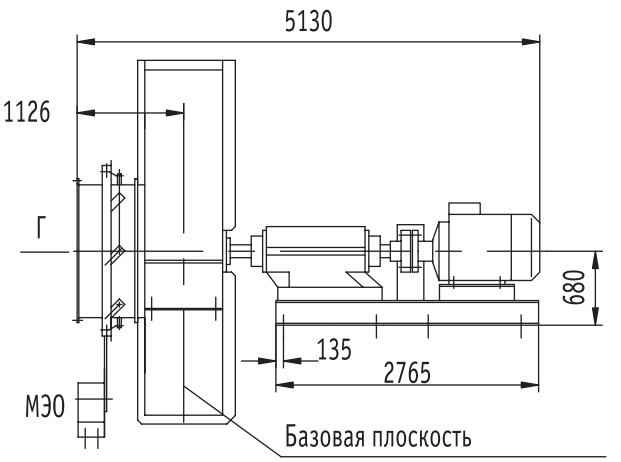

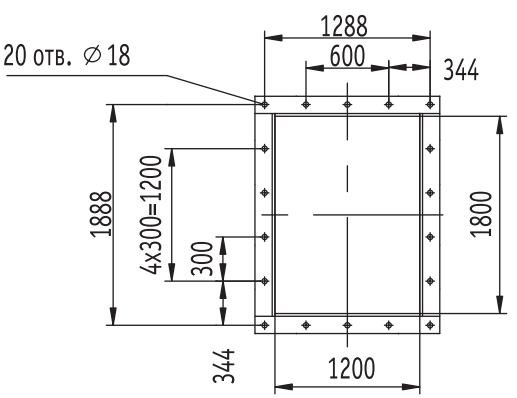

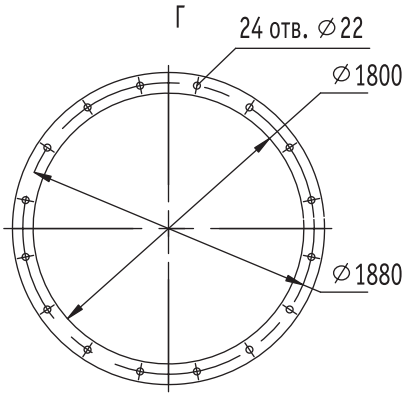

План расположения отверстий для крепления ТДМ

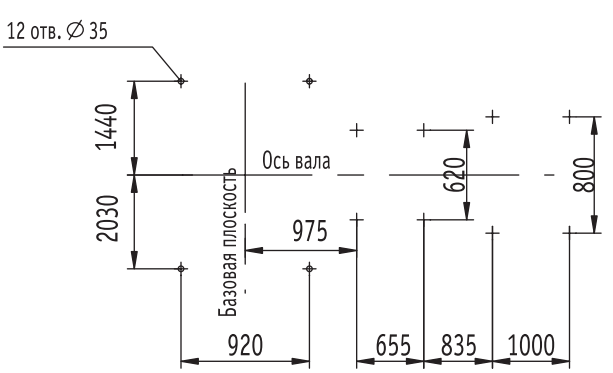

ТЯГОДУТЬЕВЫЕ МАШИНЫ ОДНОСТОРОННЕГО ВСАСЫВАНИЯ

ГАБАРИТНЫЕ, ПРИСОЕДИНИТЕЛЬНЫЕ И УСТАНОВОЧНЫЕ РАЗМЕРЫ

ВВДН-15

Исполнение 2

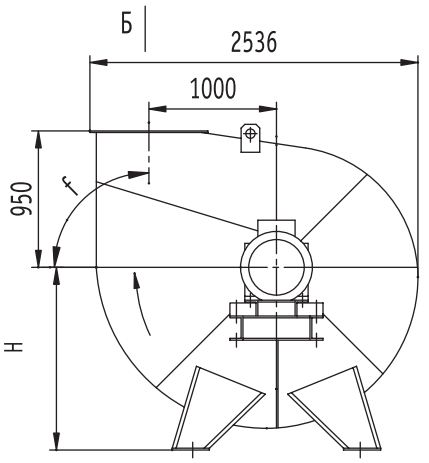

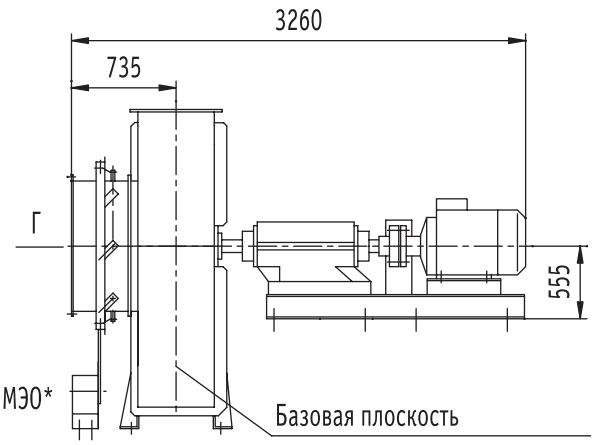

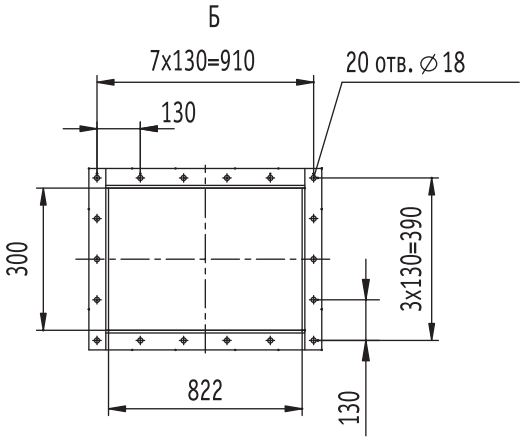

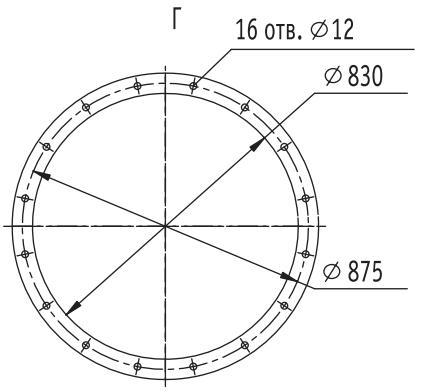

План расположения отверстий для крепления ТДМ

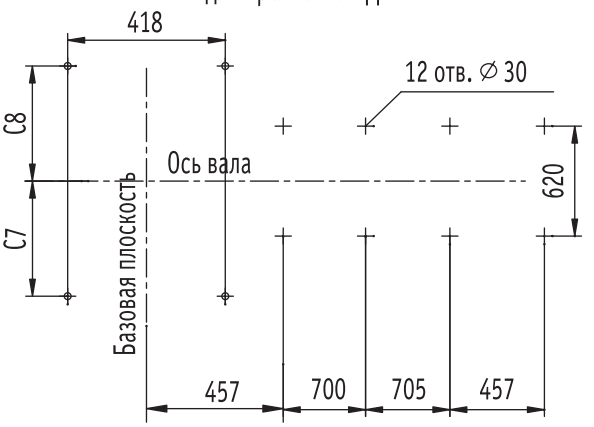

H (мм) в зависимости от угла f (град) разворота корпуса			
0-30°	45-165°	180-225°	270°
1500	1400	1300	1100

Пр270°		Л270°		Все кроме 270°	
C7	C8	C7	C8	C7	C8
650	1600	1600	650	650	650

ТЯГОДУТЬЕВЫЕ МАШИНЫ ОДНОСТОРОННЕГО ВСАСЫВАНИЯ

ГАБАРИТНЫЕ, ПРИСОЕДИНИТЕЛЬНЫЕ И УСТАНОВОЧНЫЕ РАЗМЕРЫ

ВМ-15

Исполнение 2

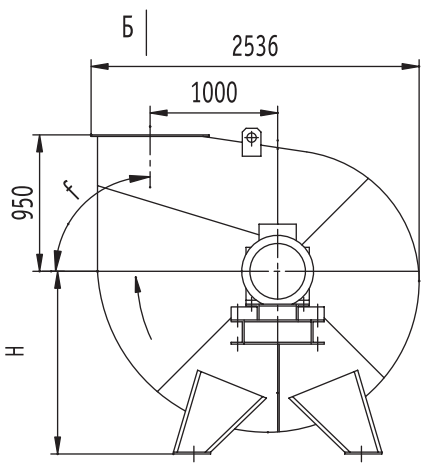

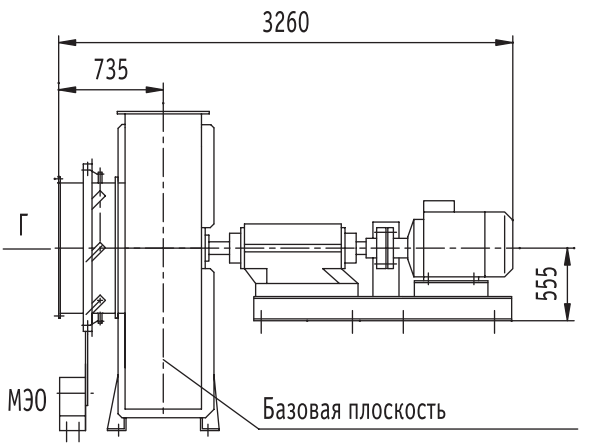

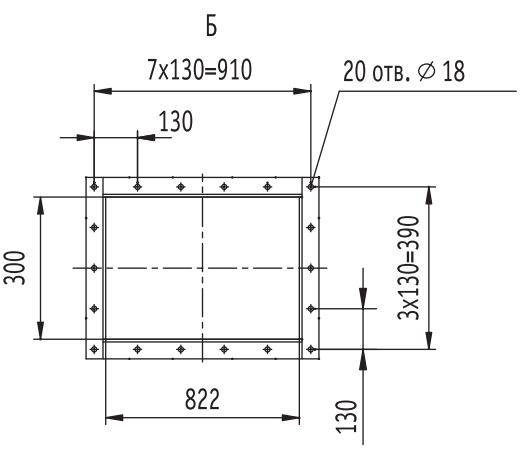

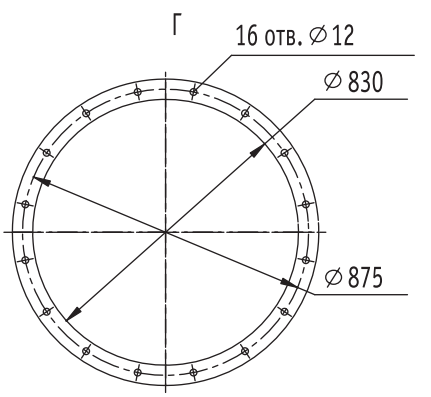

План расположения отверстий для крепления ТДМ

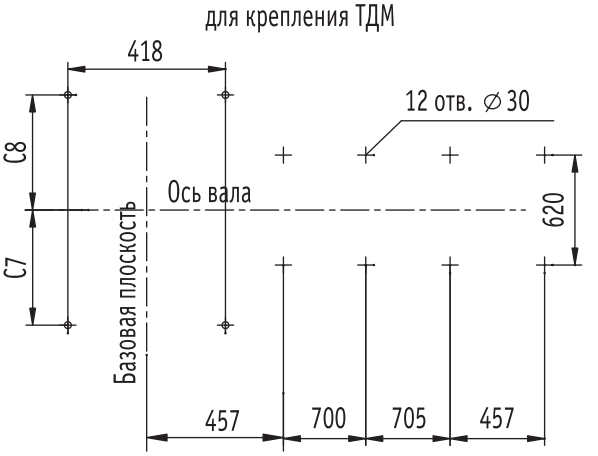

H (мм) в зависимости от угла f (град) разворота корпуса			
0-30°	45-165°	180-225°	270°
1500	1400	1300	1100

Пр270°		Л270°		Все кроме 270°	
C7	C8	C7	C8	C7	C8
650	1600	1600	650	650	650

ТЯГОДУТЬЕВЫЕ МАШИНЫ ОДНОСТОРОННЕГО ВСАСЫВАНИЯ

ГАБАРИТНЫЕ, ПРИСОЕДИНИТЕЛЬНЫЕ И УСТАНОВОЧНЫЕ РАЗМЕРЫ

ВМ-40/750-I

Исполнение 2

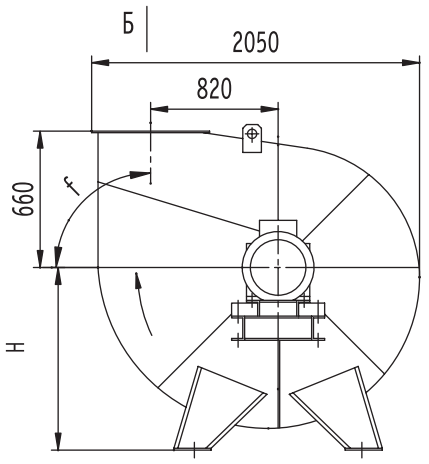

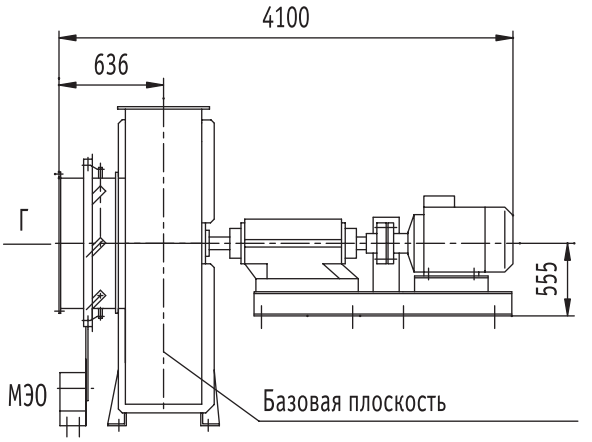

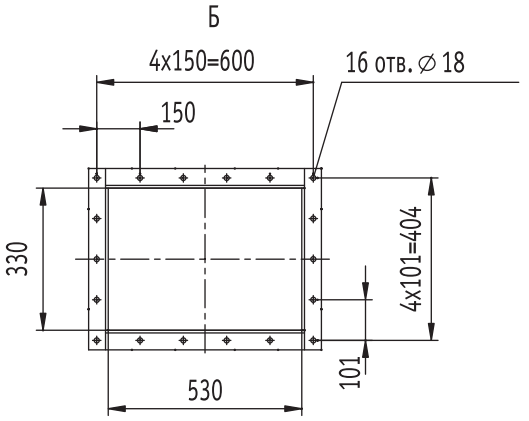

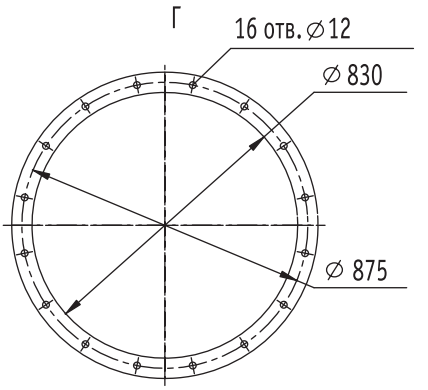

H (мм) в зависимости от угла f (град) разворота корпуса	
0°	15-270°
1200	1150

Пр0°		Л0°		Пр270°		Л270°		Все остальные	
C7	C8	C7	C8	C7	C8	C7	C8	C7	C8
450	650	650	450	650	1400	1400	650	650	650

План расположения отверстий для крепления ТДМ

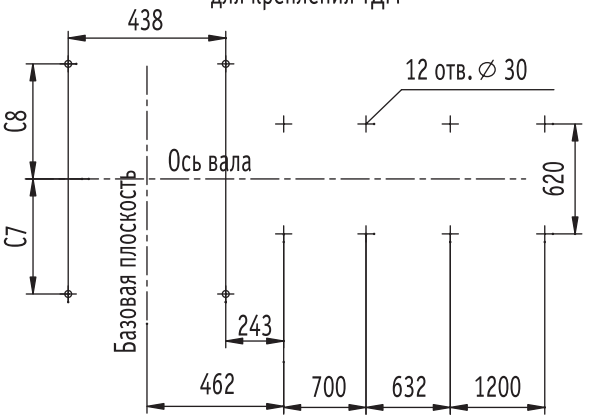

ТЯГОДУТЬЕВЫЕ МАШИНЫ ОДНОСТОРОННЕГО ВСАСЫВАНИЯ

АЭРОДИНАМИЧЕСКИЕ ХАРАКТЕРИСТИКИ

ВД-2,5

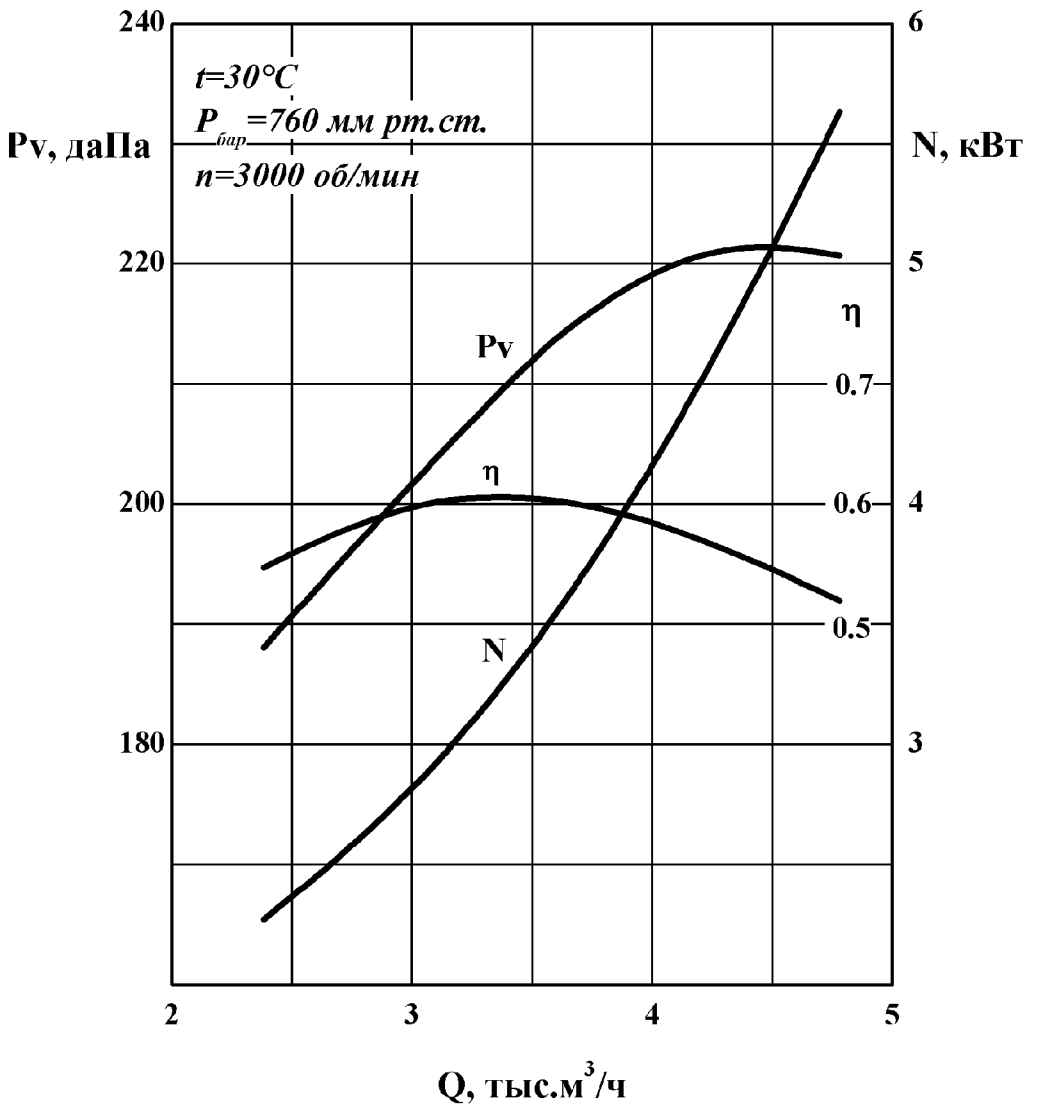

ТЯГОДУТЬЕВЫЕ МАШИНЫ ОДНОСТОРОННЕГО ВСАСЫВАНИЯ

АЭРОДИНАМИЧЕСКИЕ ХАРАКТЕРИСТИКИ

ВД-3,5

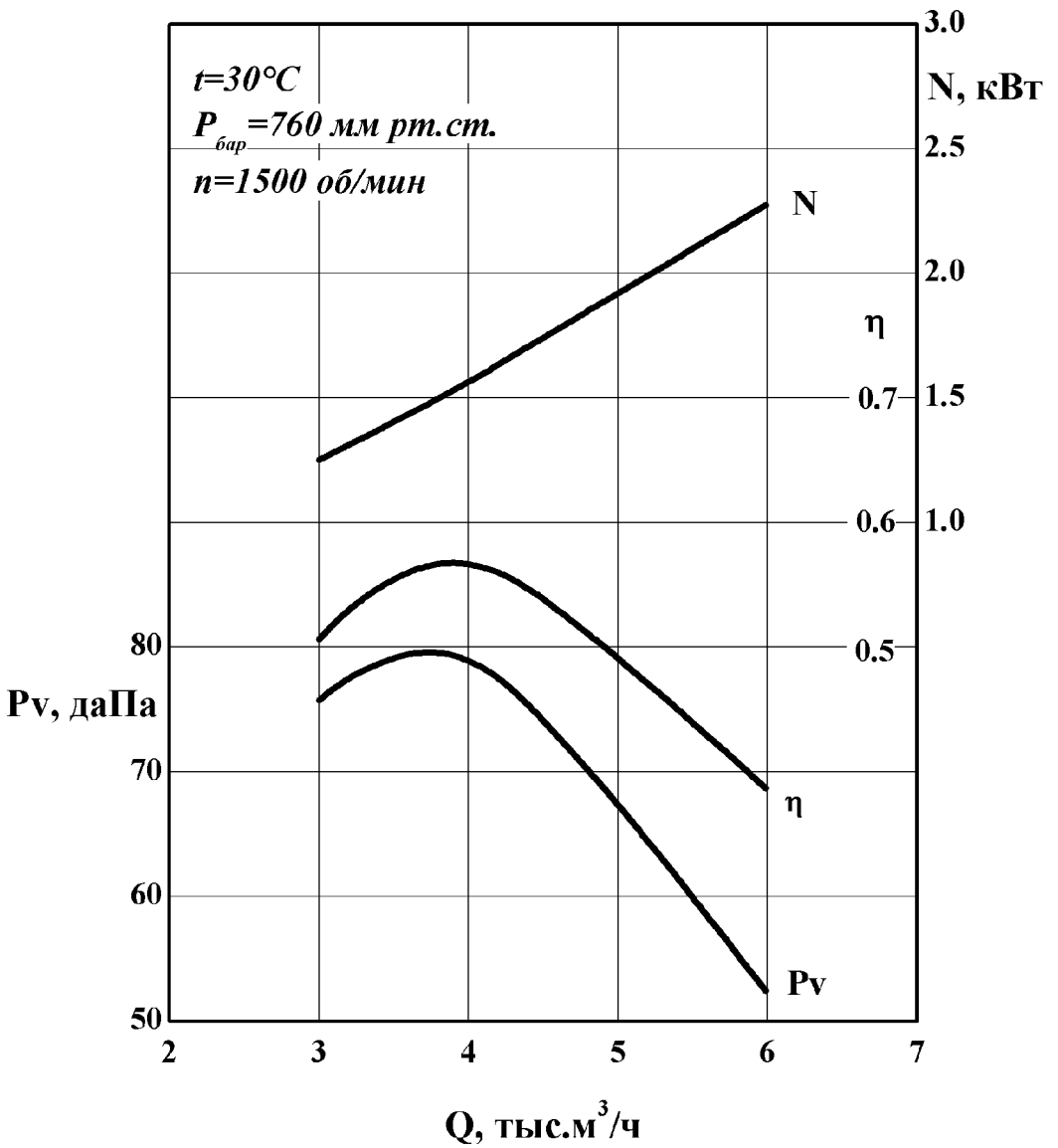

ТЯГОДУТЬЕВЫЕ МАШИНЫ ОДНОСТОРОННЕГО ВСАСЫВАНИЯ

АЭРОДИНАМИЧЕСКИЕ ХАРАКТЕРИСТИКИ

ВД-13,5

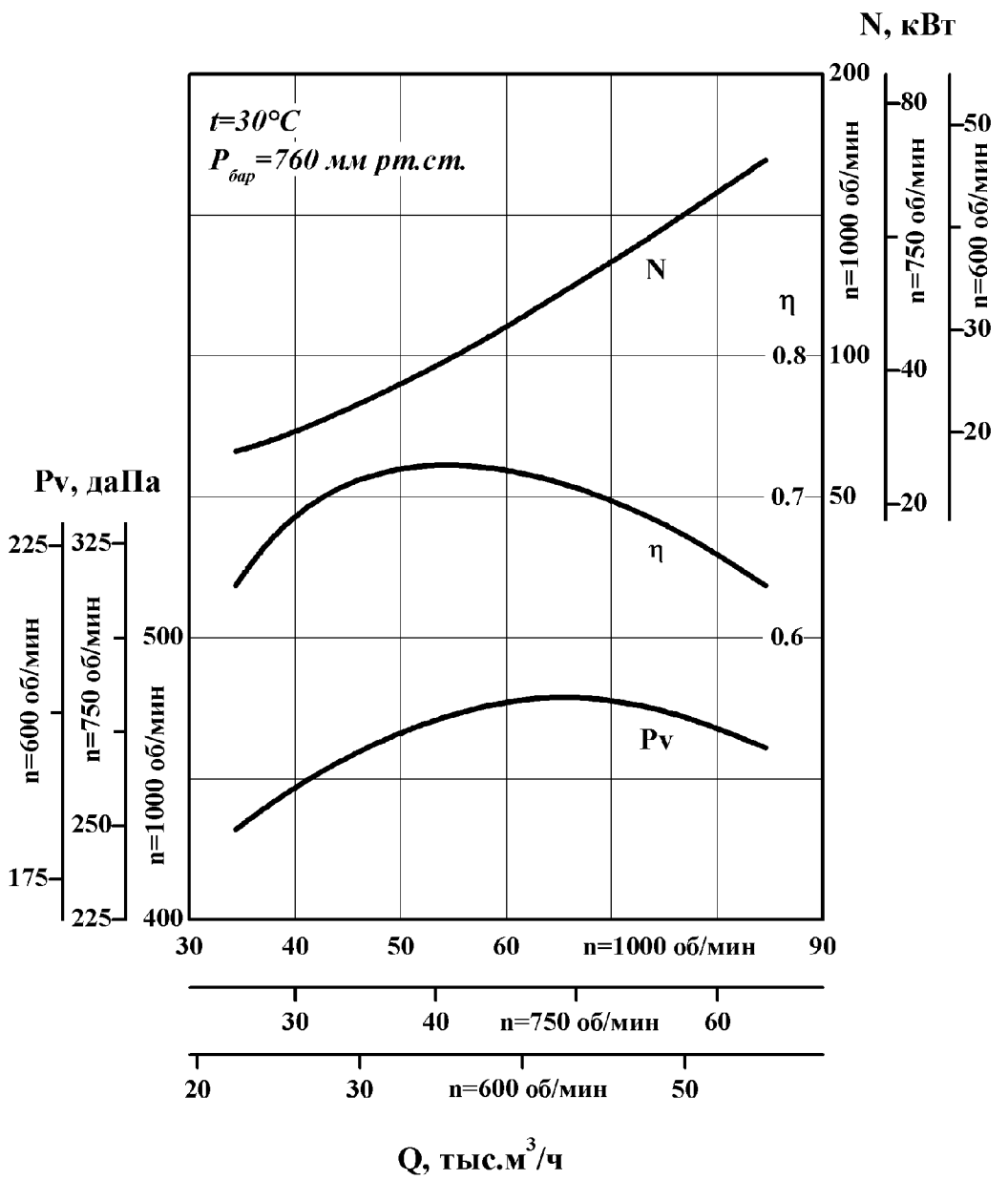

ТЯГОДУТЬЕВЫЕ МАШИНЫ ОДНОСТОРОННЕГО ВСАСЫВАНИЯ

АЭРОДИНАМИЧЕСКИЕ ХАРАКТЕРИСТИКИ

ВД-15,5

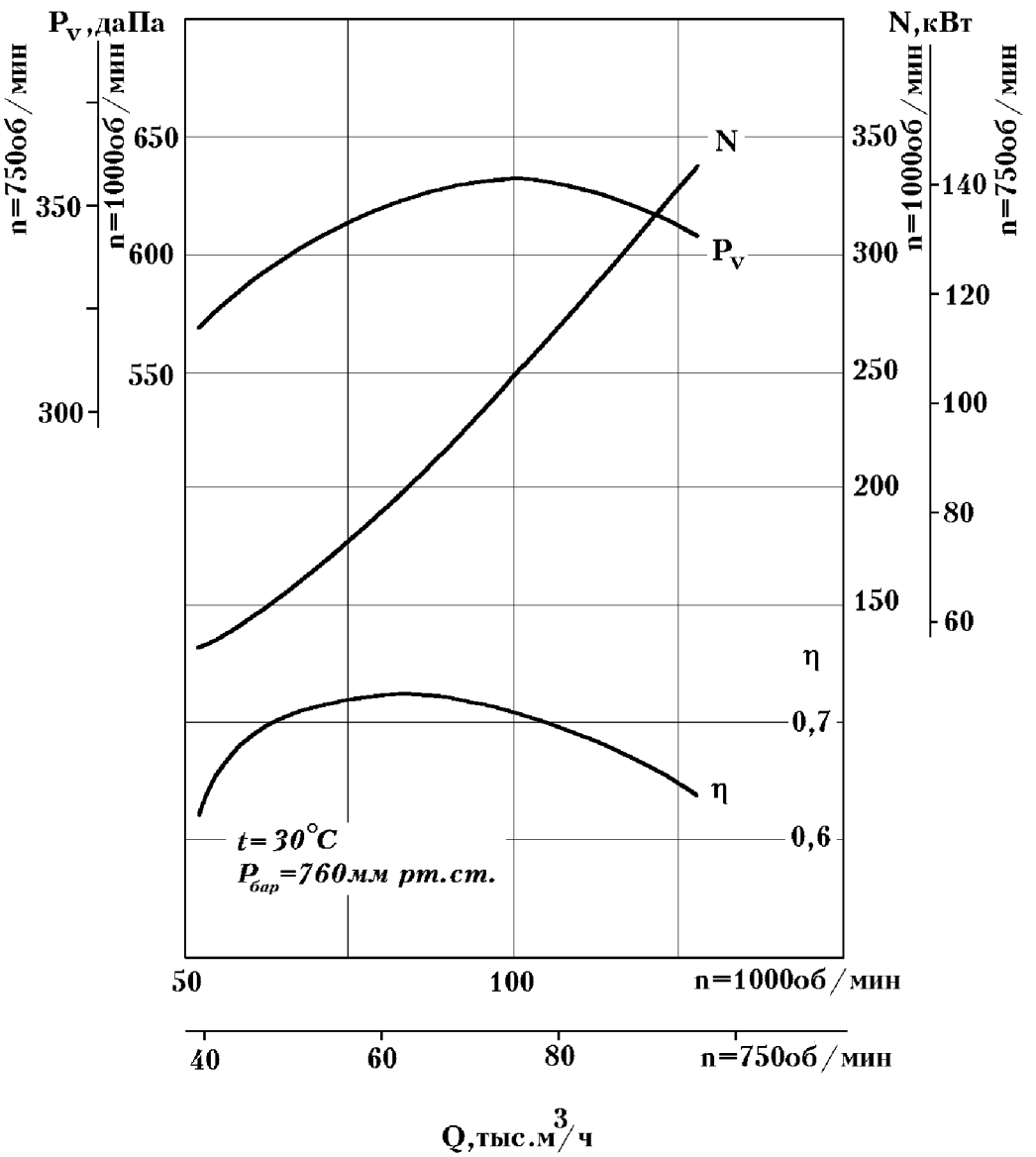

ТЯГОДУТЬЕВЫЕ МАШИНЫ ОДНОСТОРОННЕГО ВСАСЫВАНИЯ

АЭРОДИНАМИЧЕСКИЕ ХАРАКТЕРИСТИКИ

ВДН-5

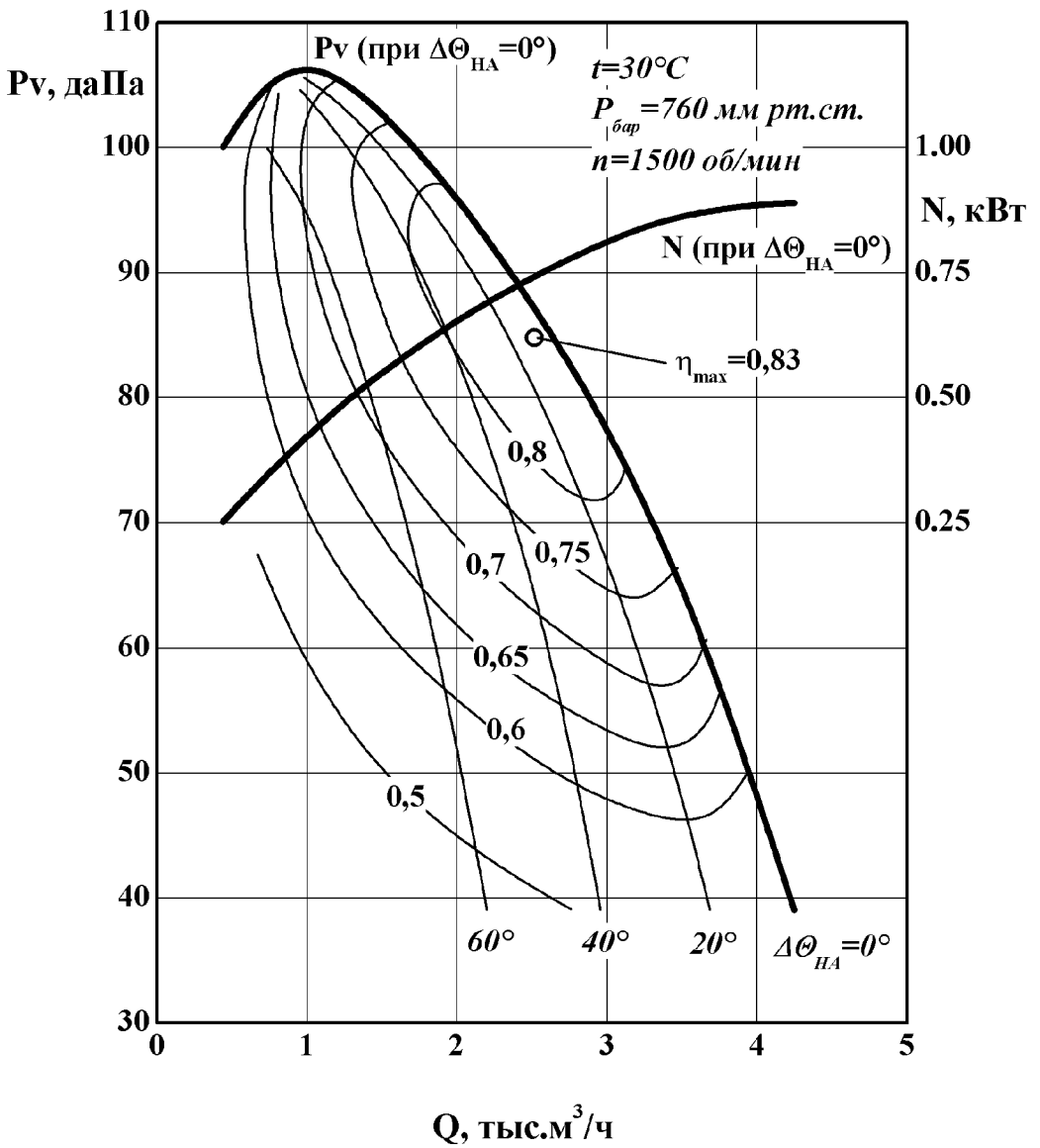

ТЯГОДУТЬЕВЫЕ МАШИНЫ ОДНОСТОРОННЕГО ВСАСЫВАНИЯ

АЭРОДИНАМИЧЕСКИЕ ХАРАКТЕРИСТИКИ

ВДН-6,3

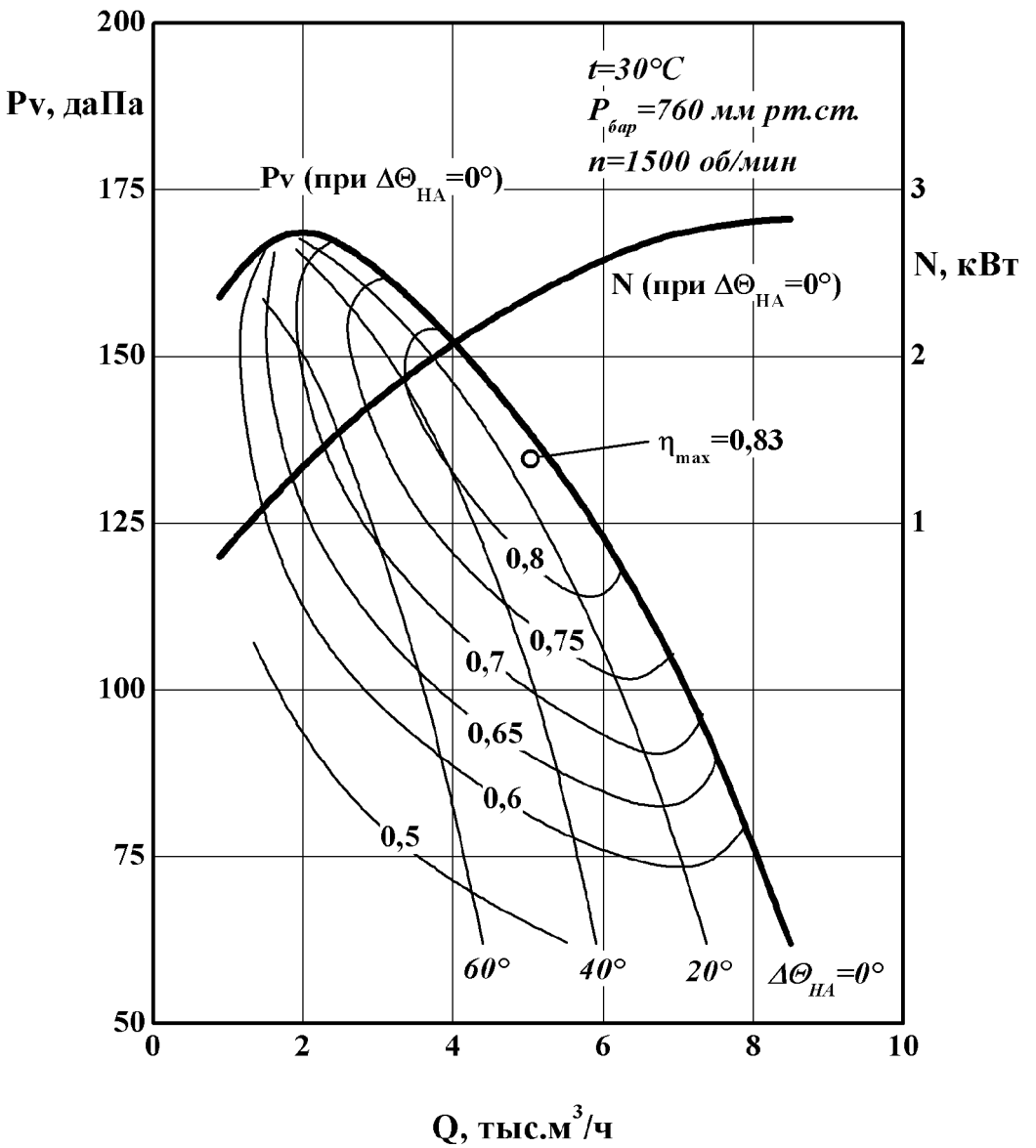

ТЯГОДУТЬЕВЫЕ МАШИНЫ ОДНОСТОРОННЕГО ВСАСЫВАНИЯ

АЭРОДИНАМИЧЕСКИЕ ХАРАКТЕРИСТИКИ

ВДН-8

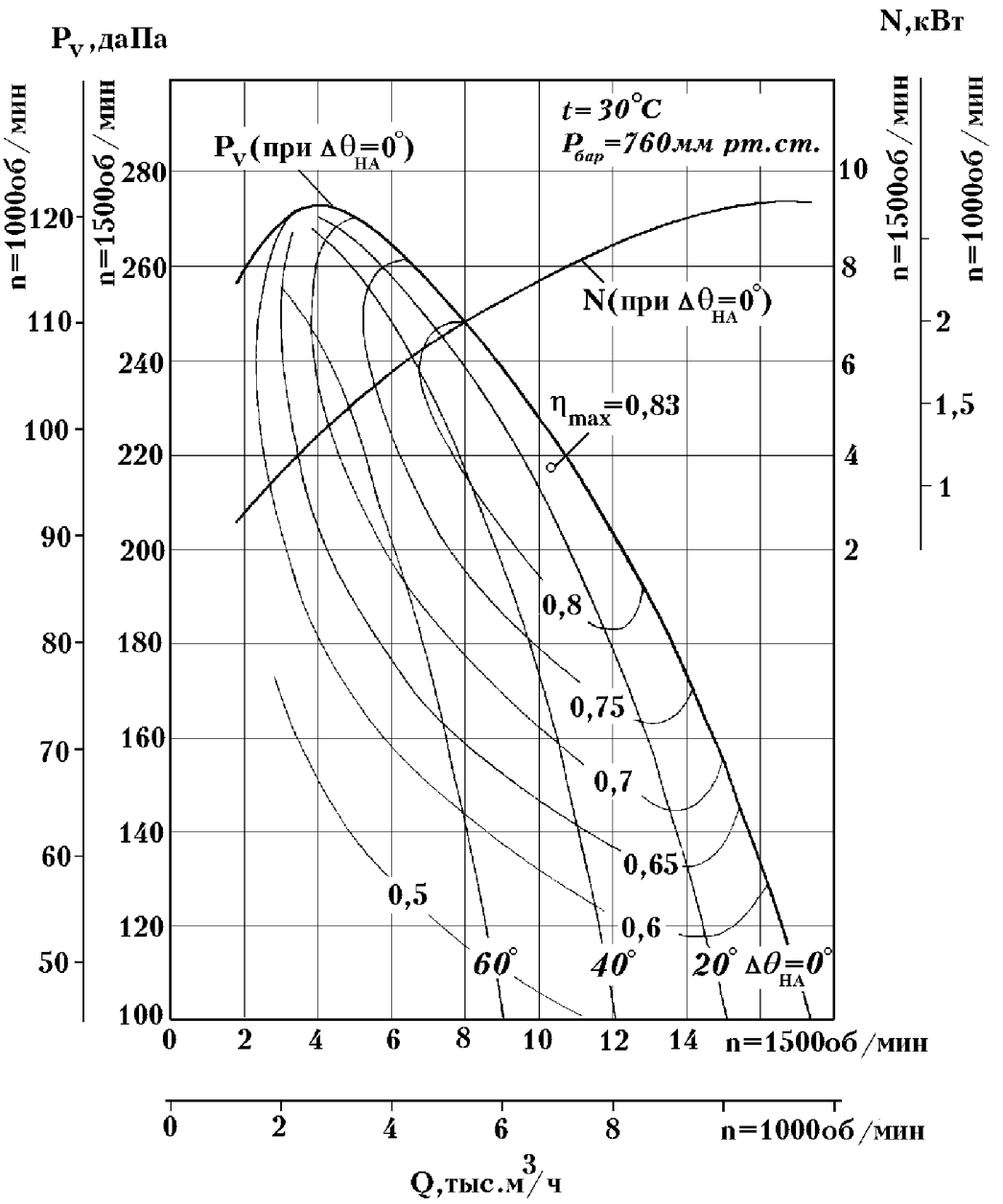

ТЯГОДУТЬЕВЫЕ МАШИНЫ ОДНОСТОРОННЕГО ВСАСЫВАНИЯ

АЭРОДИНАМИЧЕСКИЕ ХАРАКТЕРИСТИКИ

ВДН-9

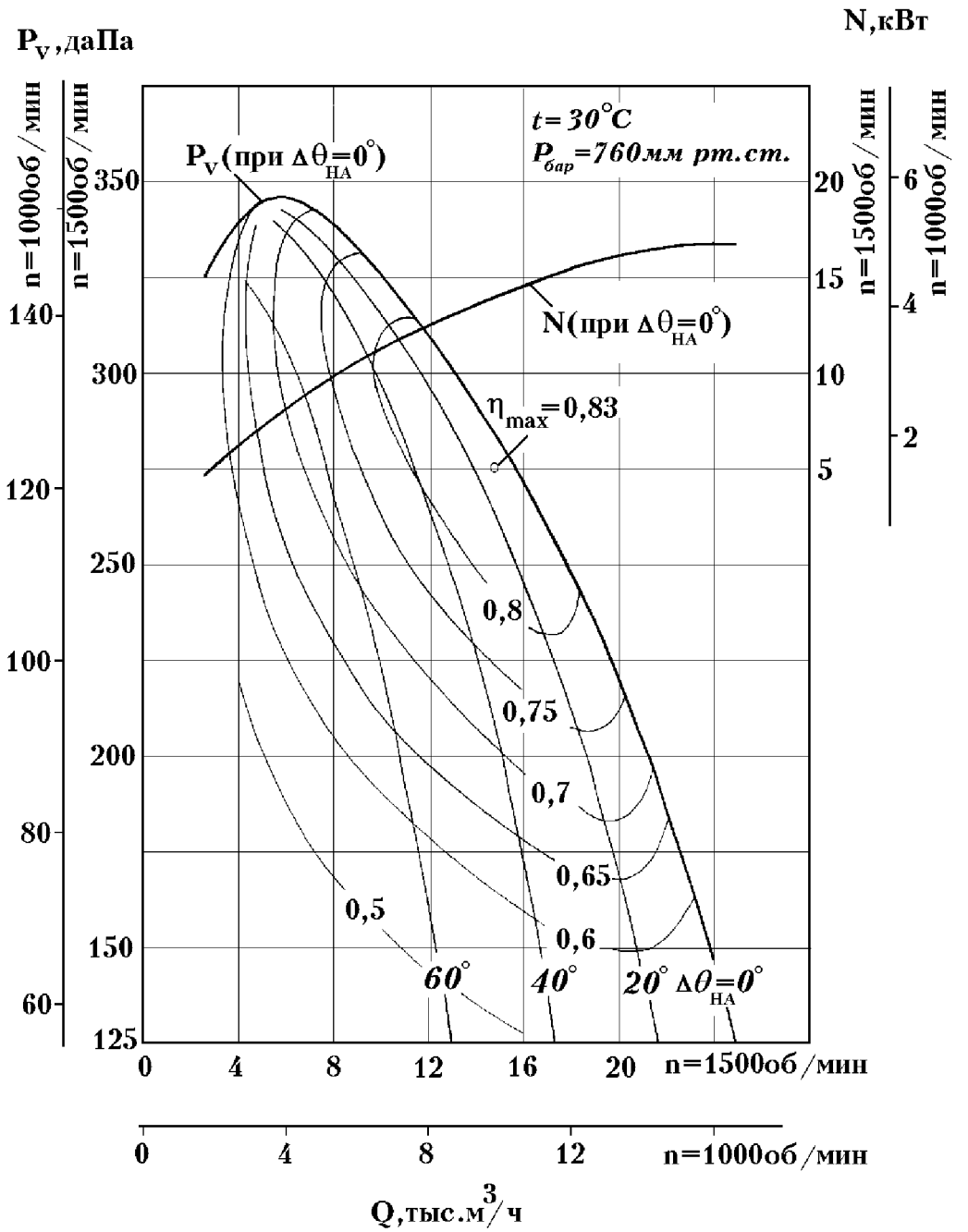

ТЯГОДУТЬЕВЫЕ МАШИНЫ ОДНОСТОРОННЕГО ВСАСЫВАНИЯ

АЭРОДИНАМИЧЕСКИЕ ХАРАКТЕРИСТИКИ

ВДН-10

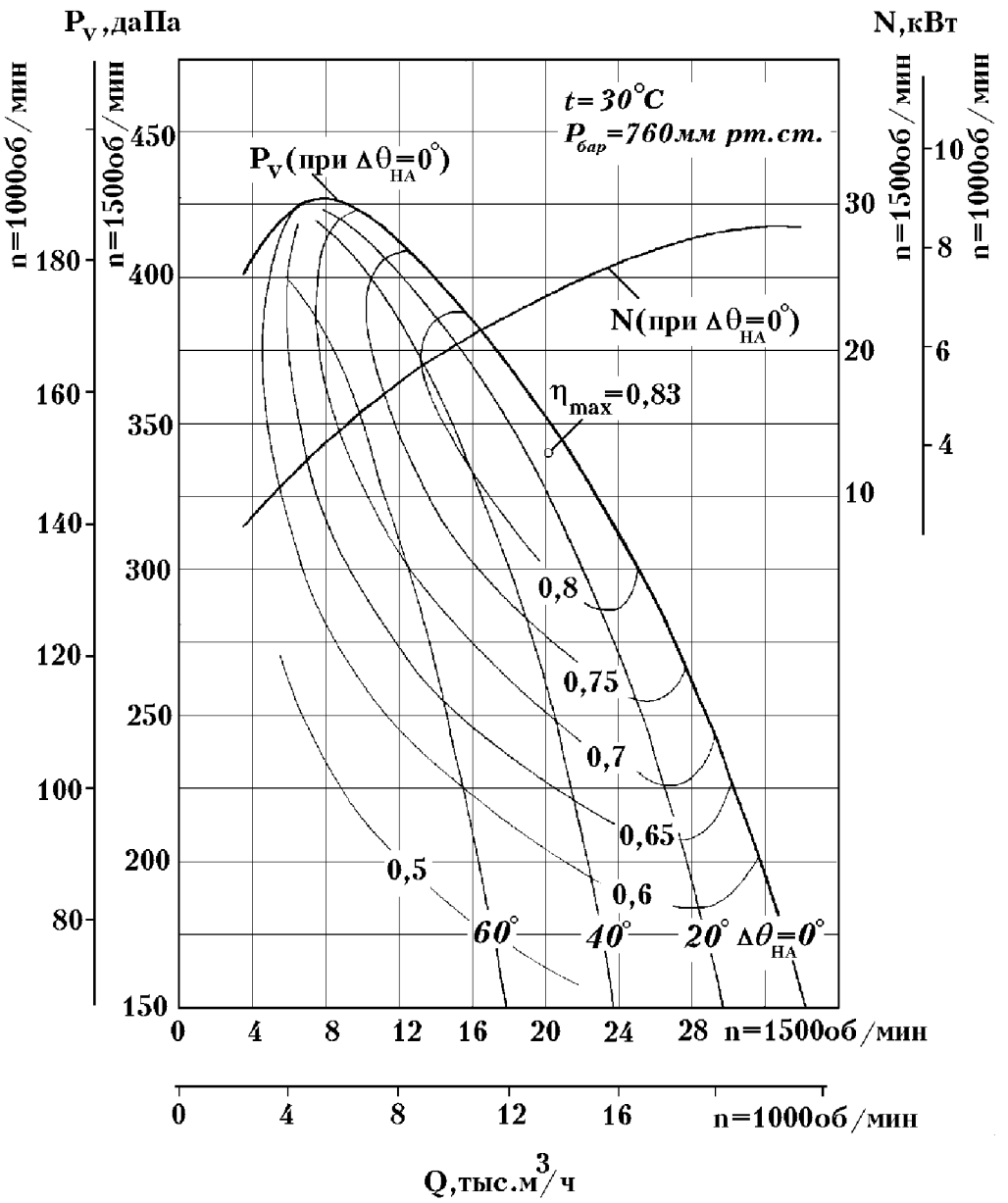

ТЯГОДУТЬЕВЫЕ МАШИНЫ ОДНОСТОРОННЕГО ВСАСЫВАНИЯ

АЭРОДИНАМИЧЕСКИЕ ХАРАКТЕРИСТИКИ

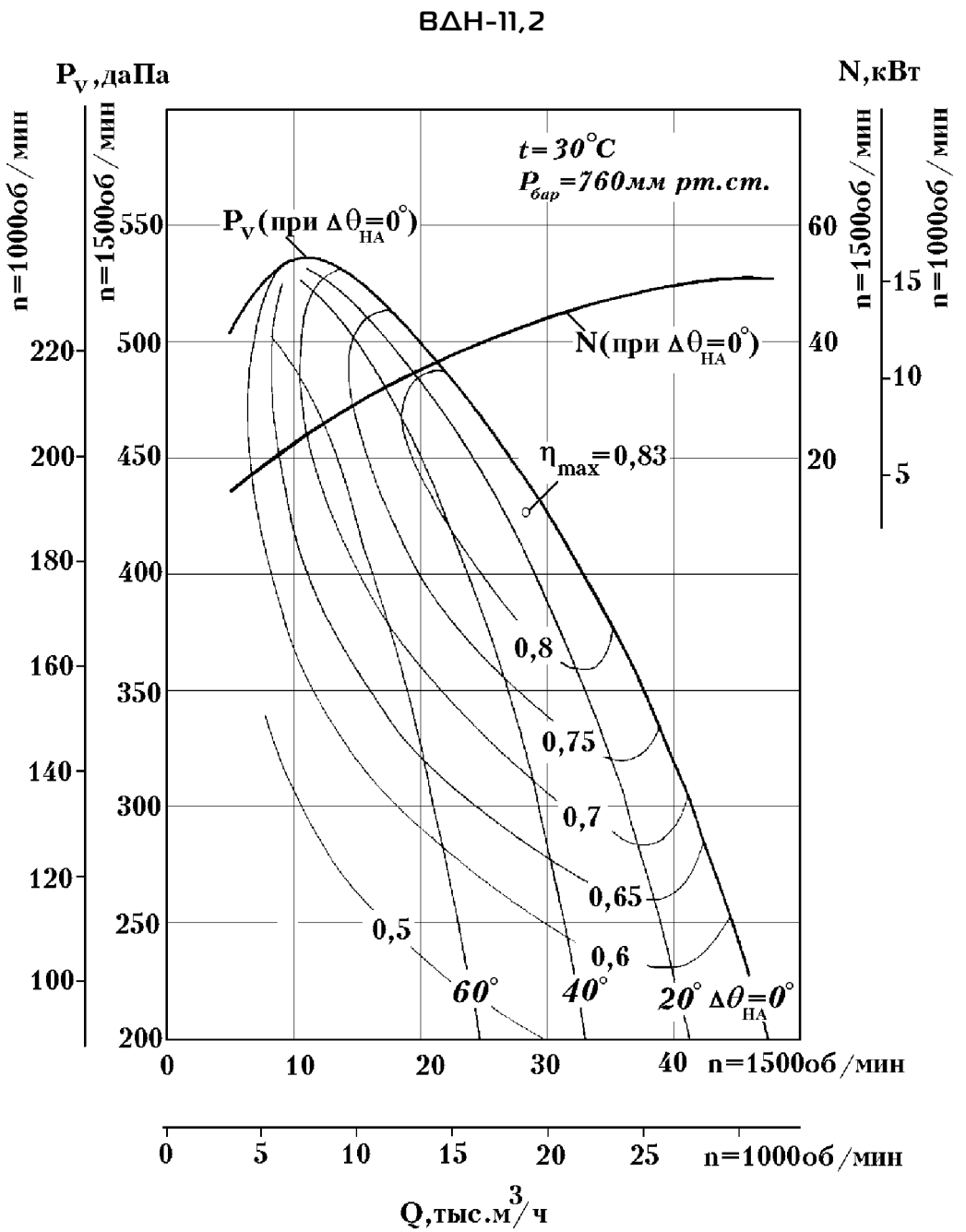

ТЯГОДУТЬЕВЫЕ МАШИНЫ ОДНОСТОРОННЕГО ВСАСЫВАНИЯ

АЭРОДИНАМИЧЕСКИЕ ХАРАКТЕРИСТИКИ

ВДН-12,5

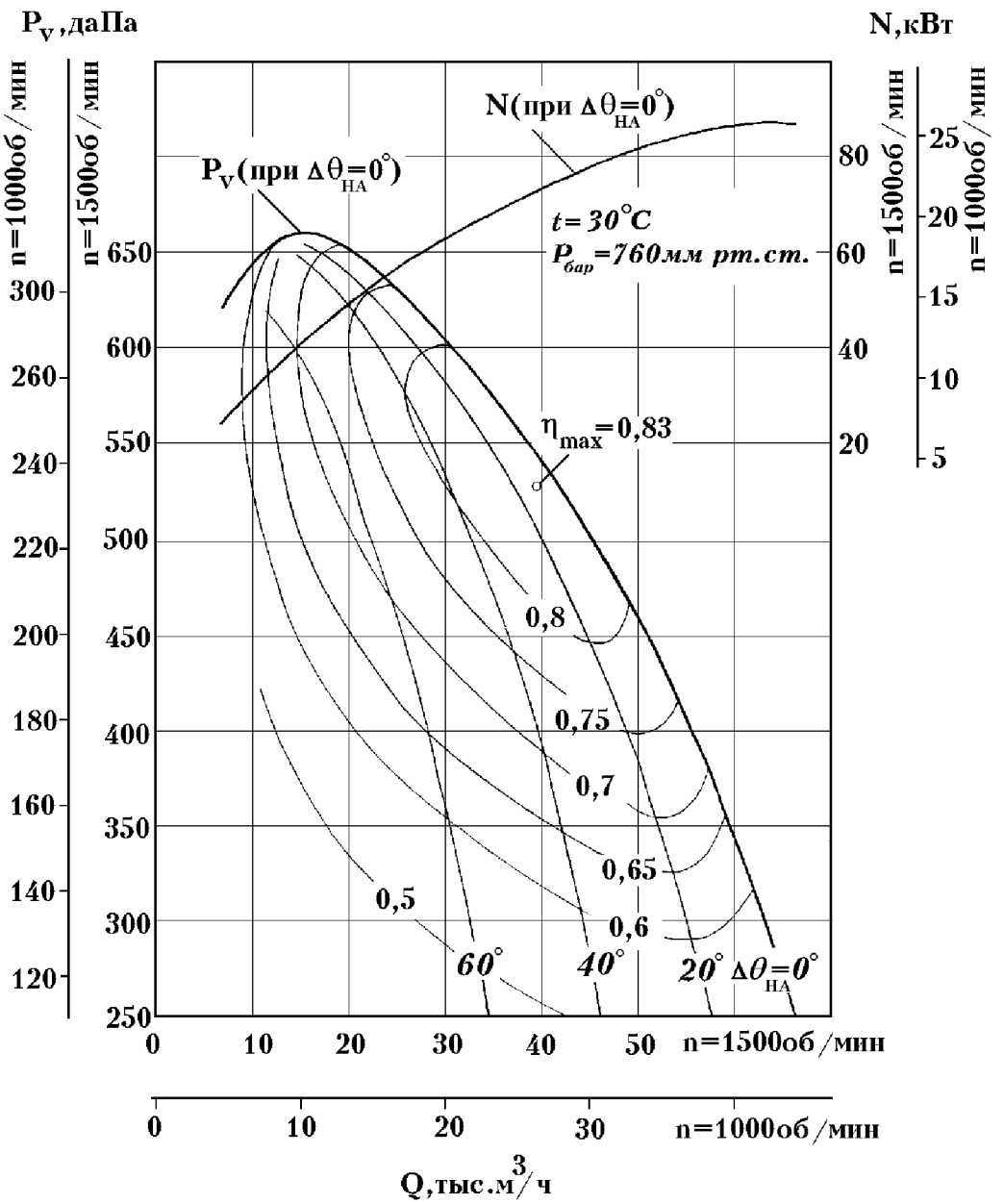

ТЯГОДУТЬЕВЫЕ МАШИНЫ ОДНОСТОРОННЕГО ВСАСЫВАНИЯ

АЭРОДИНАМИЧЕСКИЕ ХАРАКТЕРИСТИКИ

ВДН-13

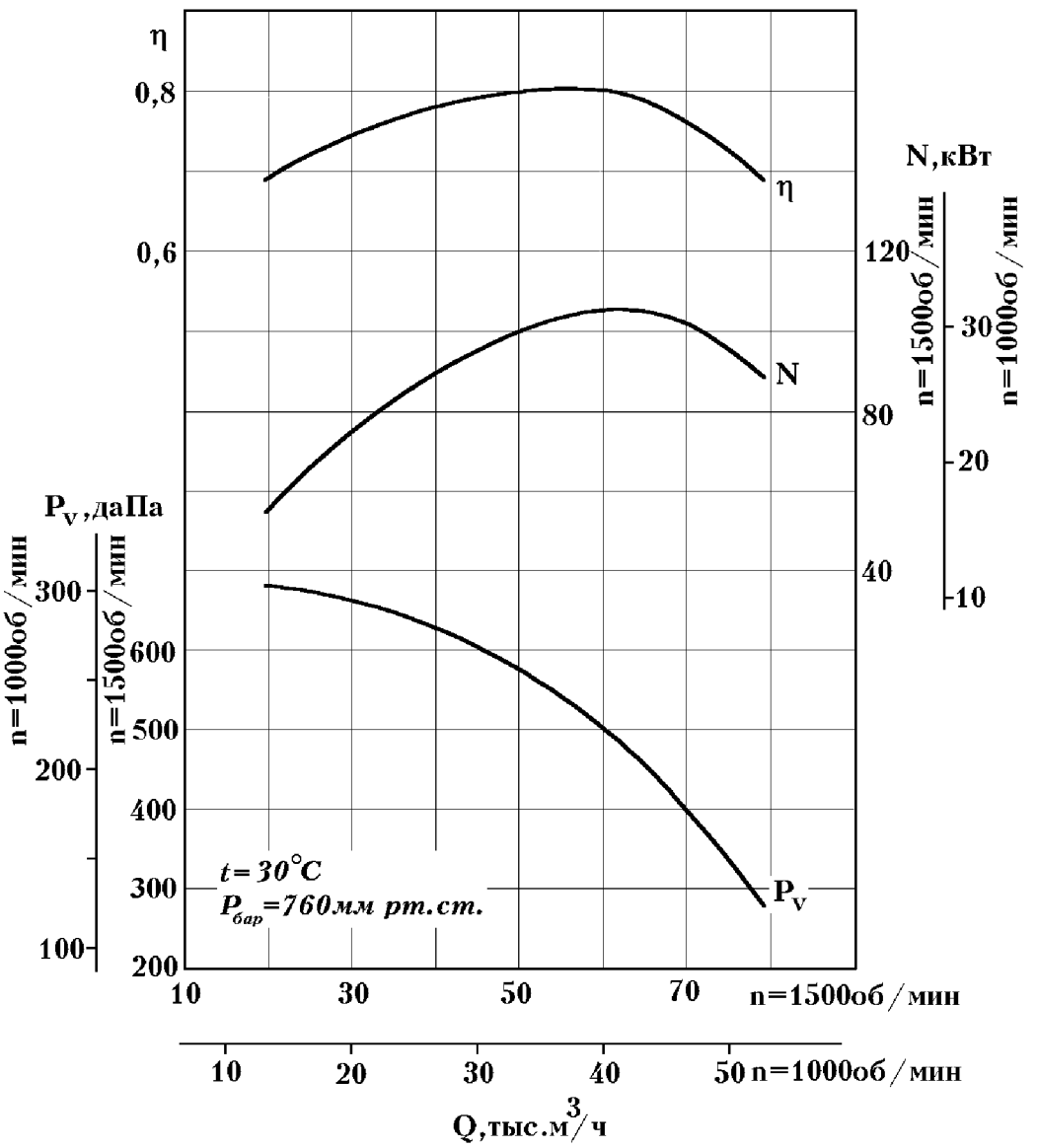

ТЯГОДУТЬЕВЫЕ МАШИНЫ ОДНОСТОРОННЕГО ВСАСЫВАНИЯ

АЭРОДИНАМИЧЕСКИЕ ХАРАКТЕРИСТИКИ

ВДН-15

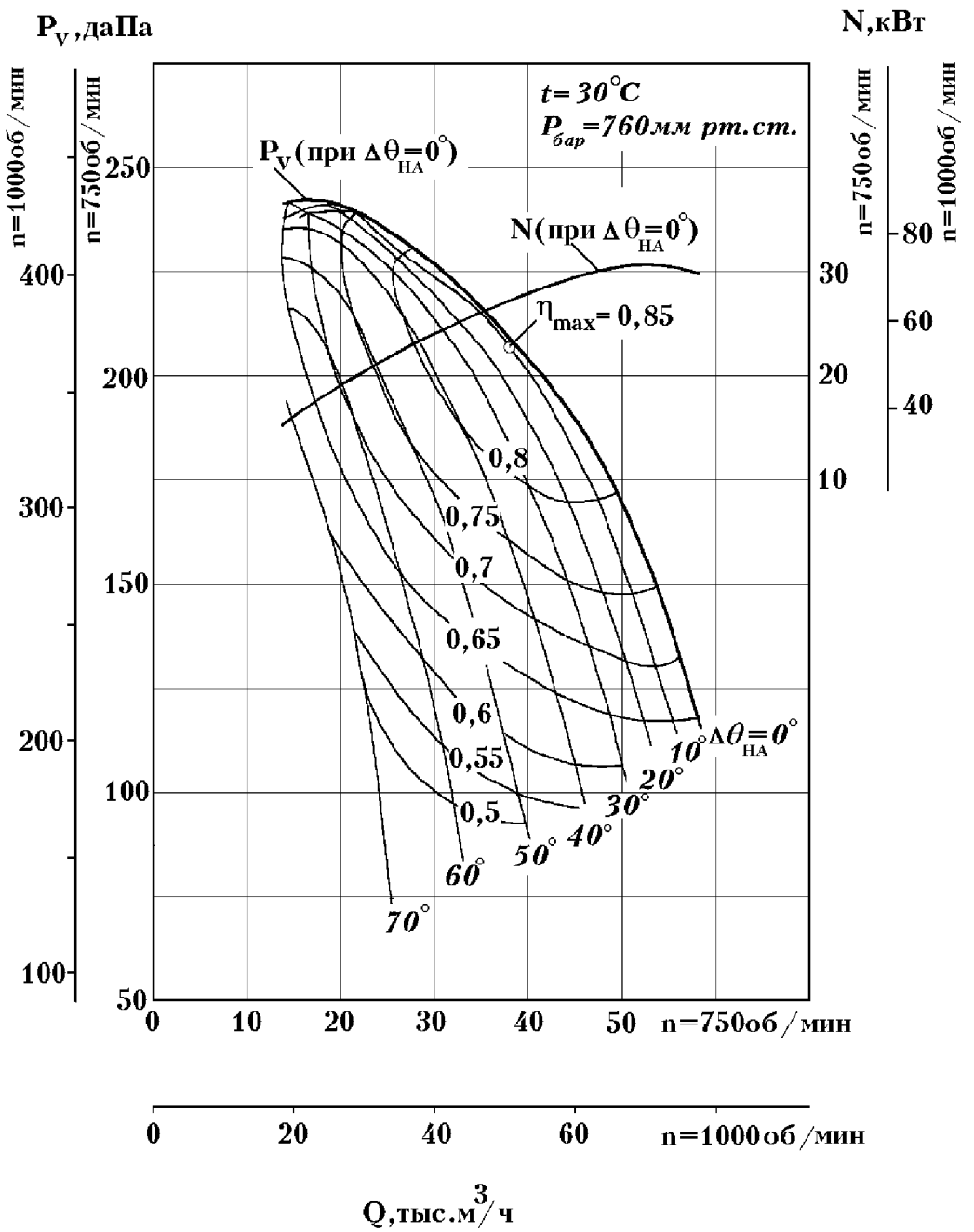

ТЯГОДУТЬЕВЫЕ МАШИНЫ ОДНОСТОРОННЕГО ВСАСЫВАНИЯ

АЭРОДИНАМИЧЕСКИЕ ХАРАКТЕРИСТИКИ

ВДН-17

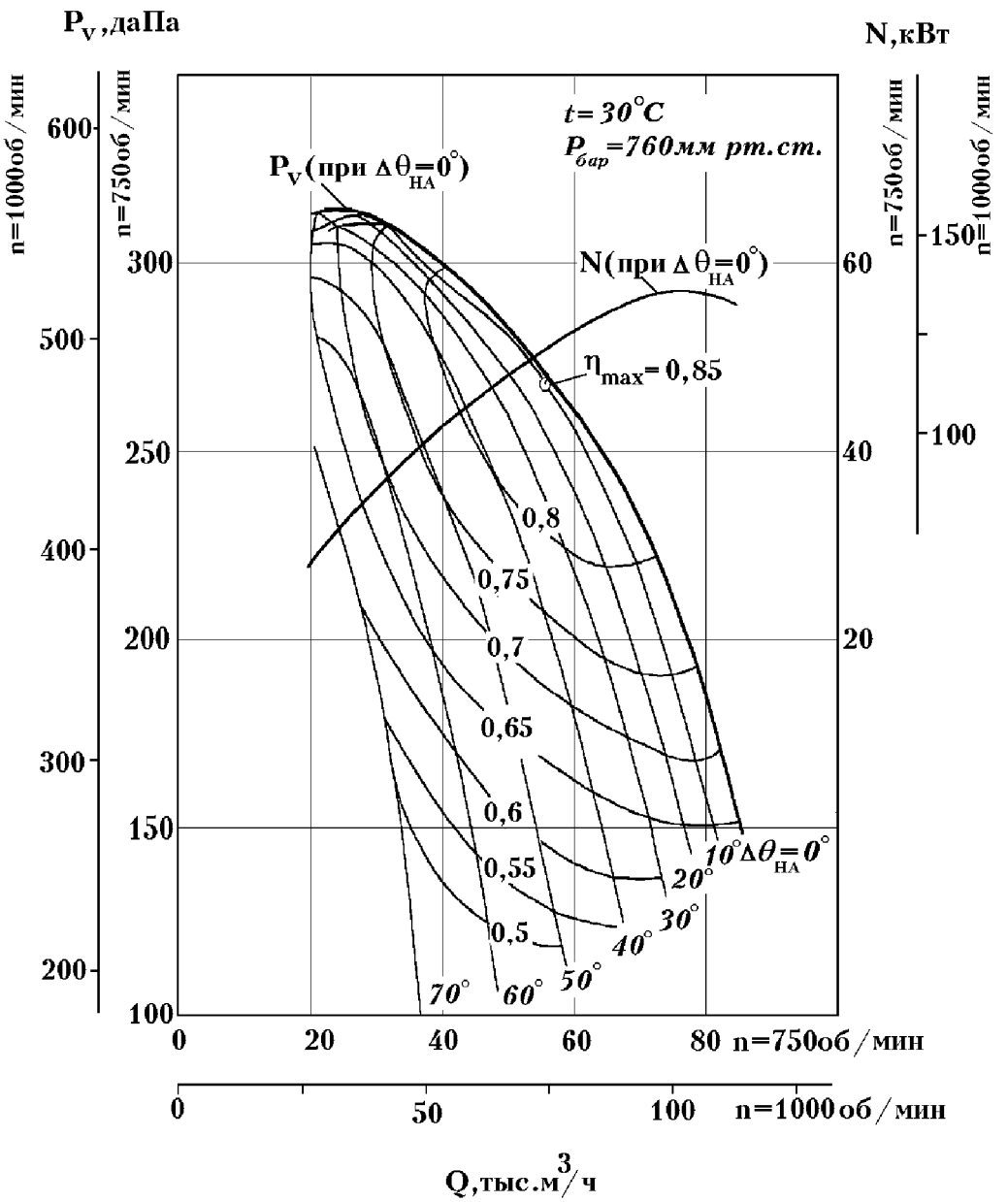

ТЯГОДУТЬЕВЫЕ МАШИНЫ ОДНОСТОРОННЕГО ВСАСЫВАНИЯ

АЭРОДИНАМИЧЕСКИЕ ХАРАКТЕРИСТИКИ

ВДН-19

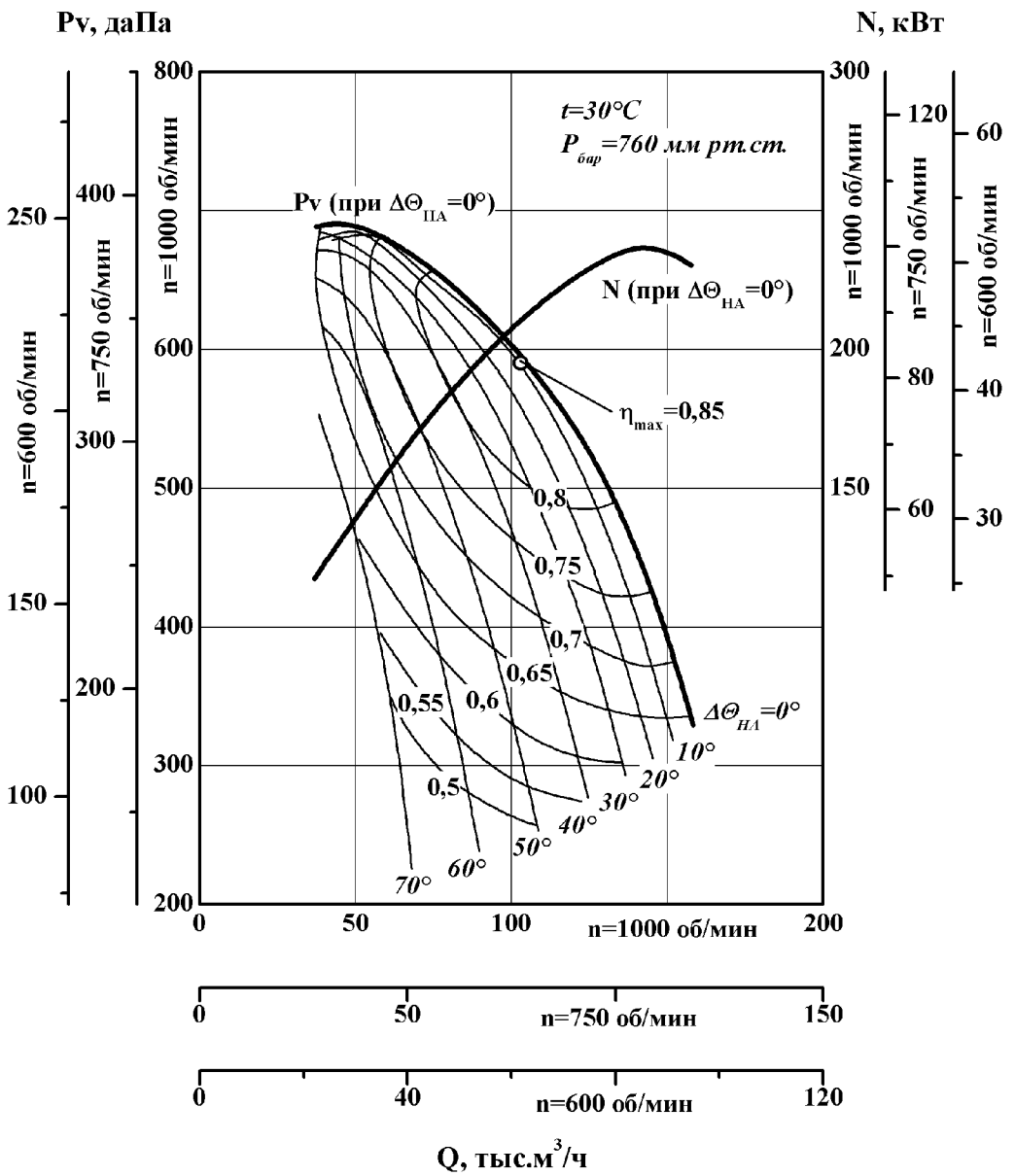

ТЯГОДУТЬЕВЫЕ МАШИНЫ ОДНОСТОРОННЕГО ВСАСЫВАНИЯ

АЭРОДИНАМИЧЕСКИЕ ХАРАКТЕРИСТИКИ

ВДН-20

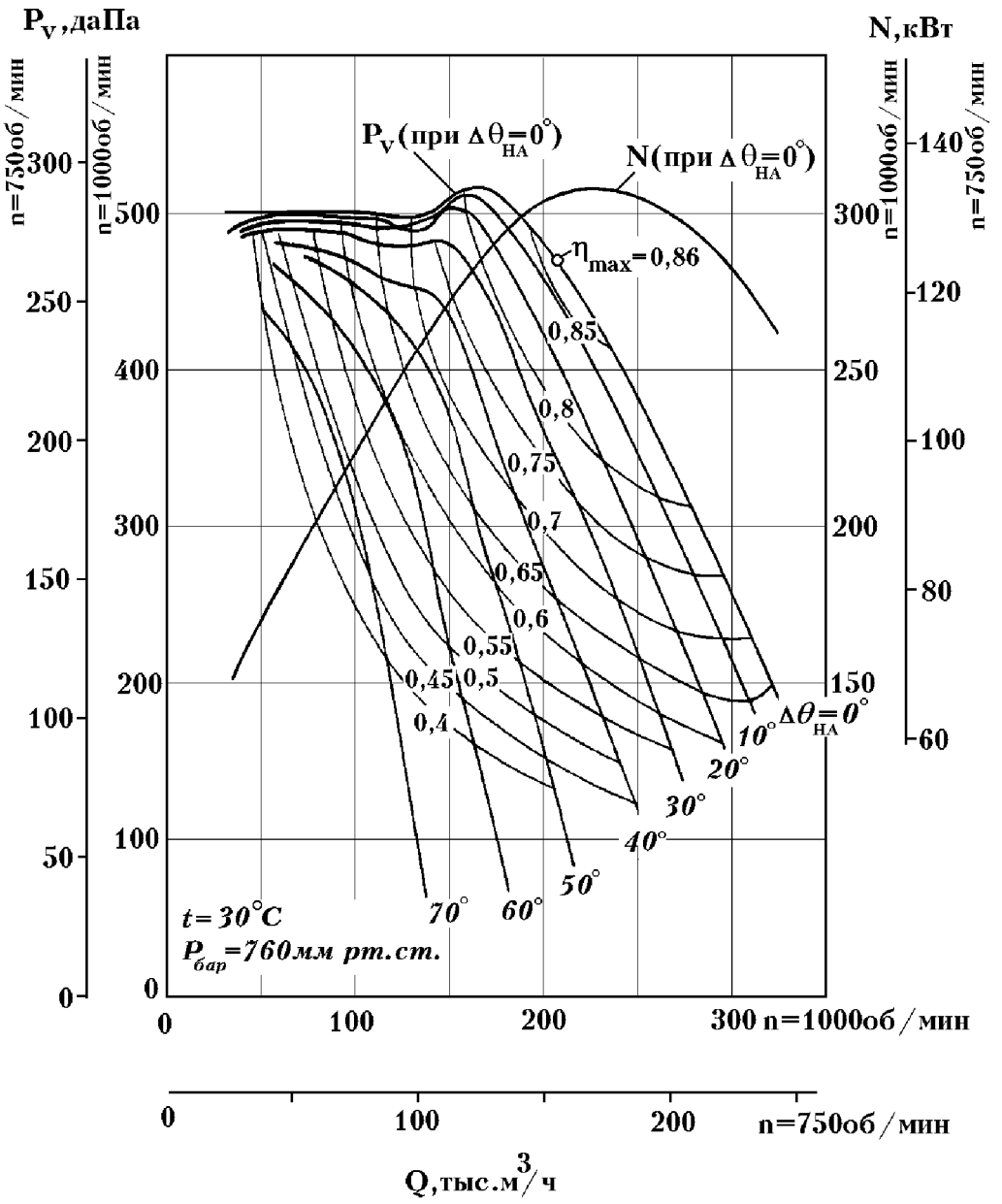

ТЯГОДУТЬЕВЫЕ МАШИНЫ ОДНОСТОРОННЕГО ВСАСЫВАНИЯ

АЭРОДИНАМИЧЕСКИЕ ХАРАКТЕРИСТИКИ

ВДН-21

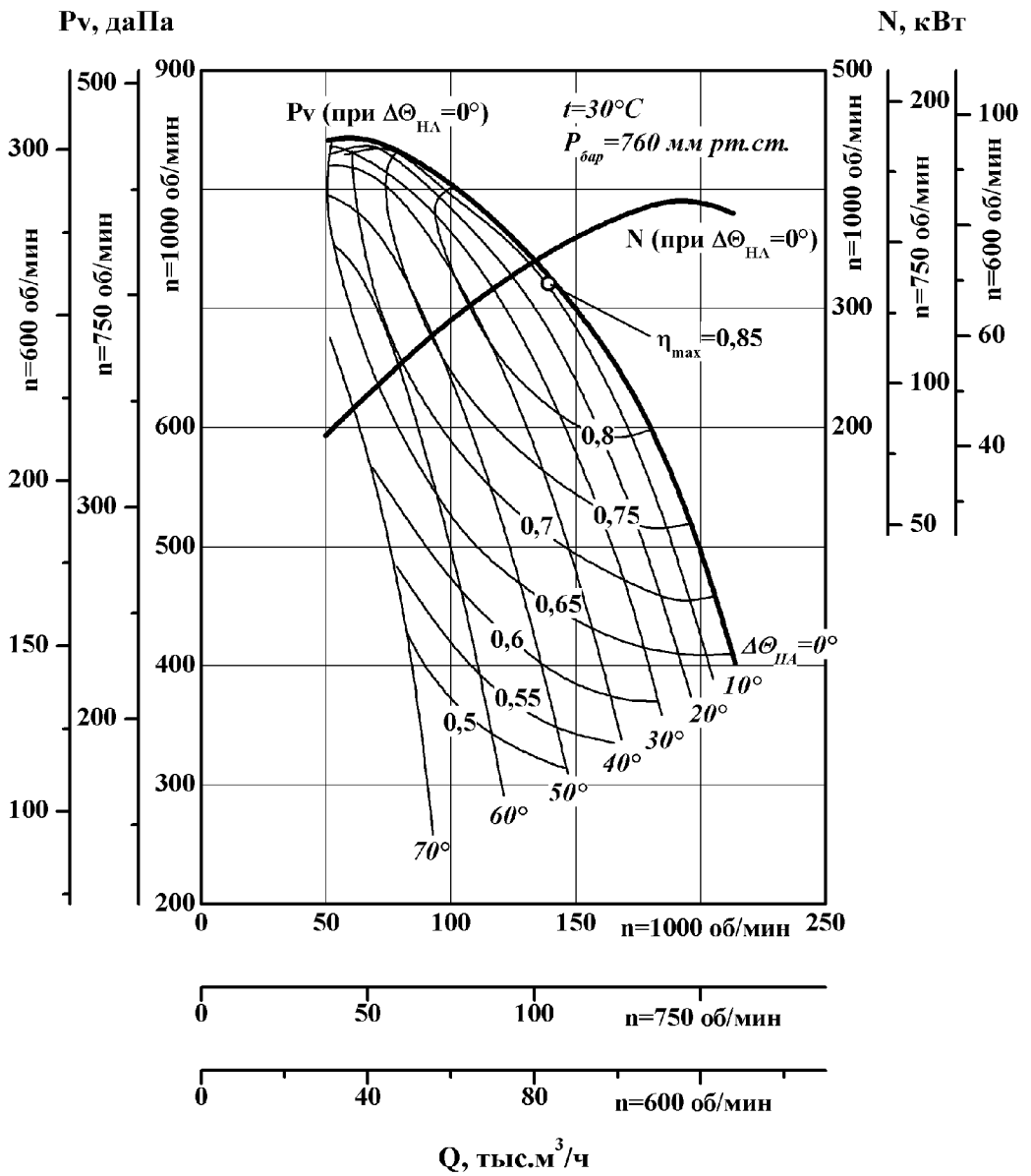

ТЯГОДУТЬЕВЫЕ МАШИНЫ ОДНОСТОРОННЕГО ВСАСЫВАНИЯ

АЭРОДИНАМИЧЕСКИЕ ХАРАКТЕРИСТИКИ

ВВДН-15

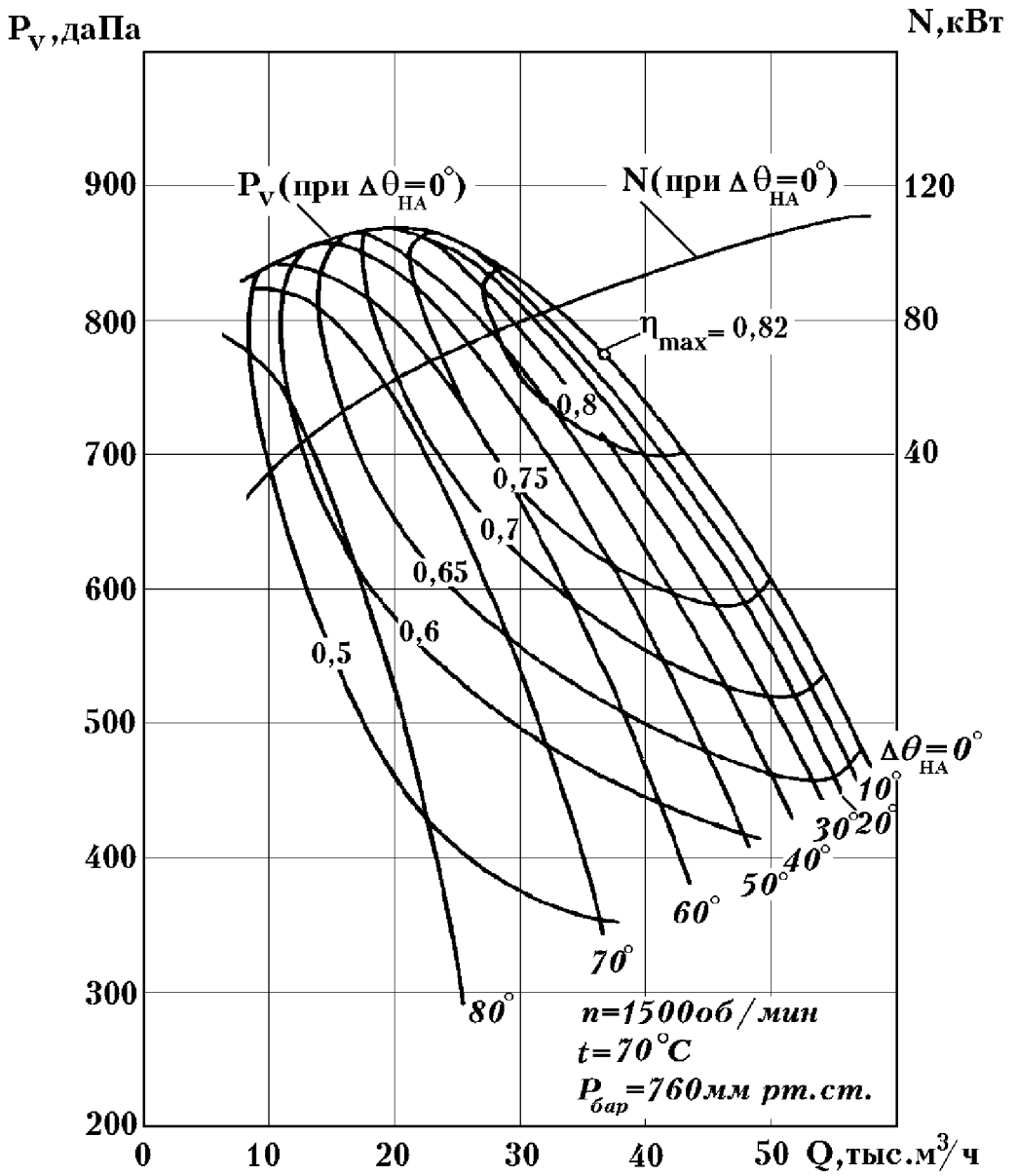

ТЯГОДУТЬЕВЫЕ МАШИНЫ ОДНОСТОРОННЕГО ВСАСЫВАНИЯ

АЭРОДИНАМИЧЕСКИЕ ХАРАКТЕРИСТИКИ

ВМ-15

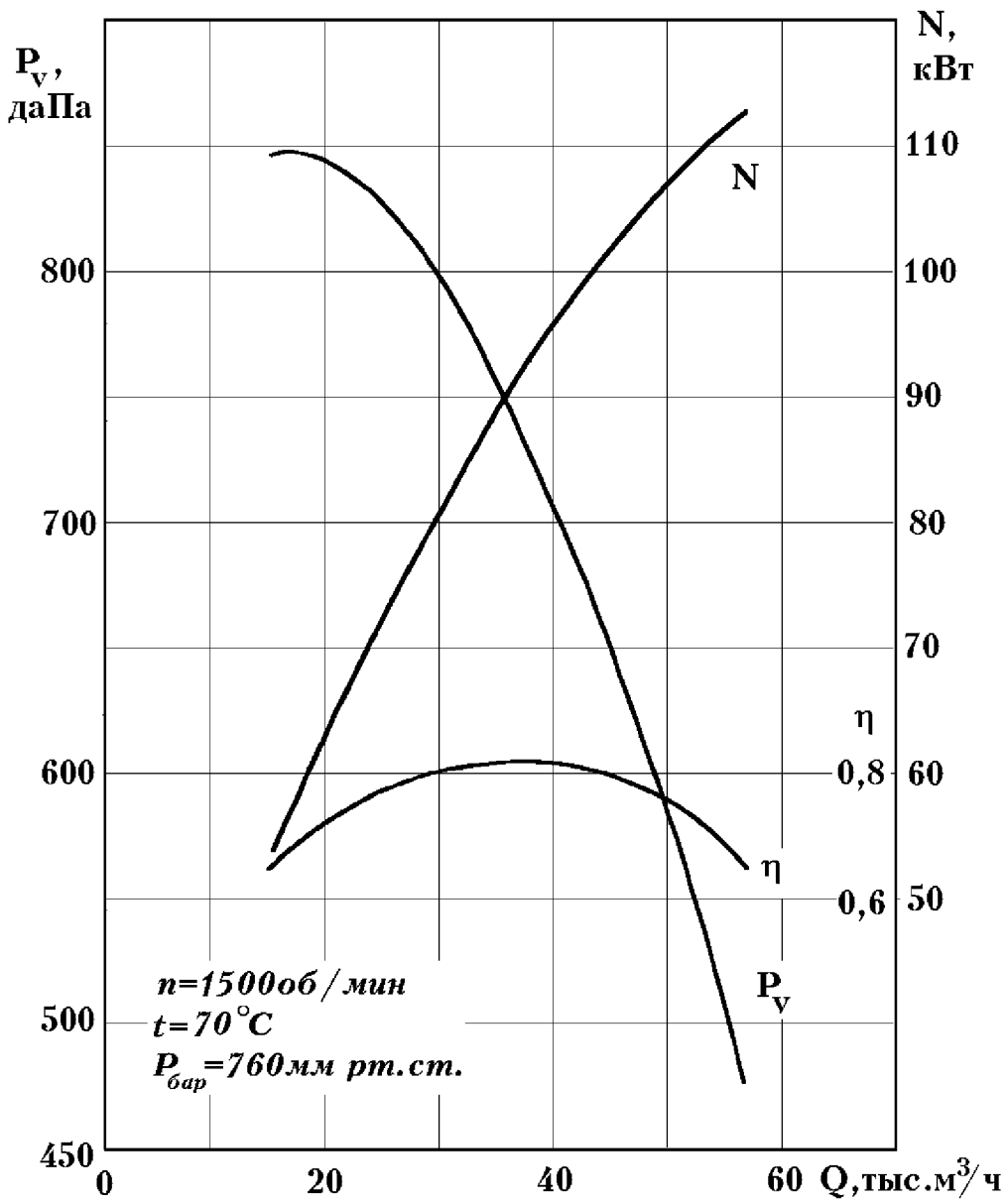

ТЯГОДУТЬЕВЫЕ МАШИНЫ ОДНОСТОРОННЕГО ВСАСЫВАНИЯ

АЭРОДИНАМИЧЕСКИЕ ХАРАКТЕРИСТИКИ

ВМ-40/750-I

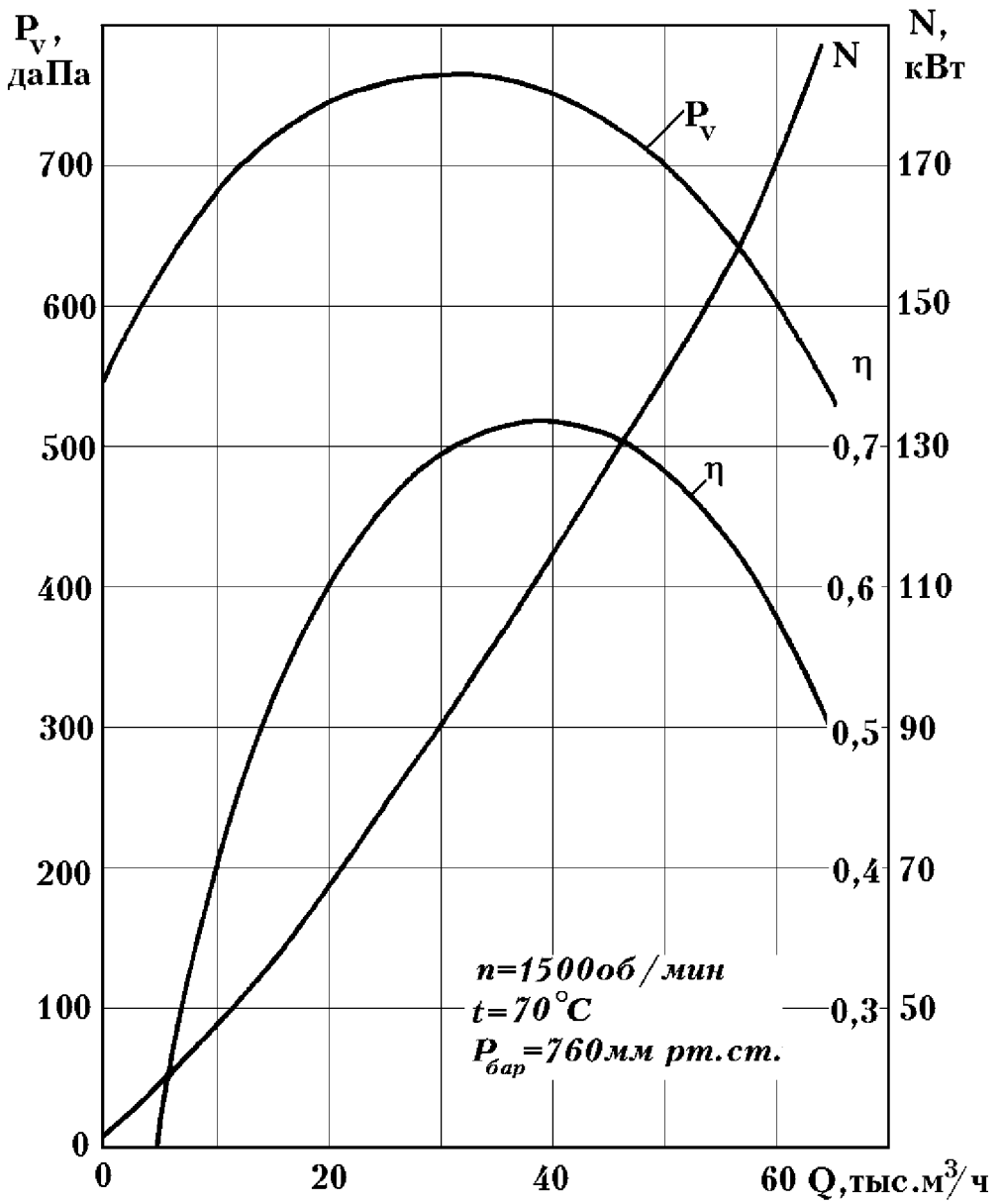

ТЯГОДУТЬЕВЫЕ МАШИНЫ ОДНОСТОРОННЕГО ВСАСЫВАНИЯ

АЭРОДИНАМИЧЕСКИЕ ХАРАКТЕРИСТИКИ

Д-3,5

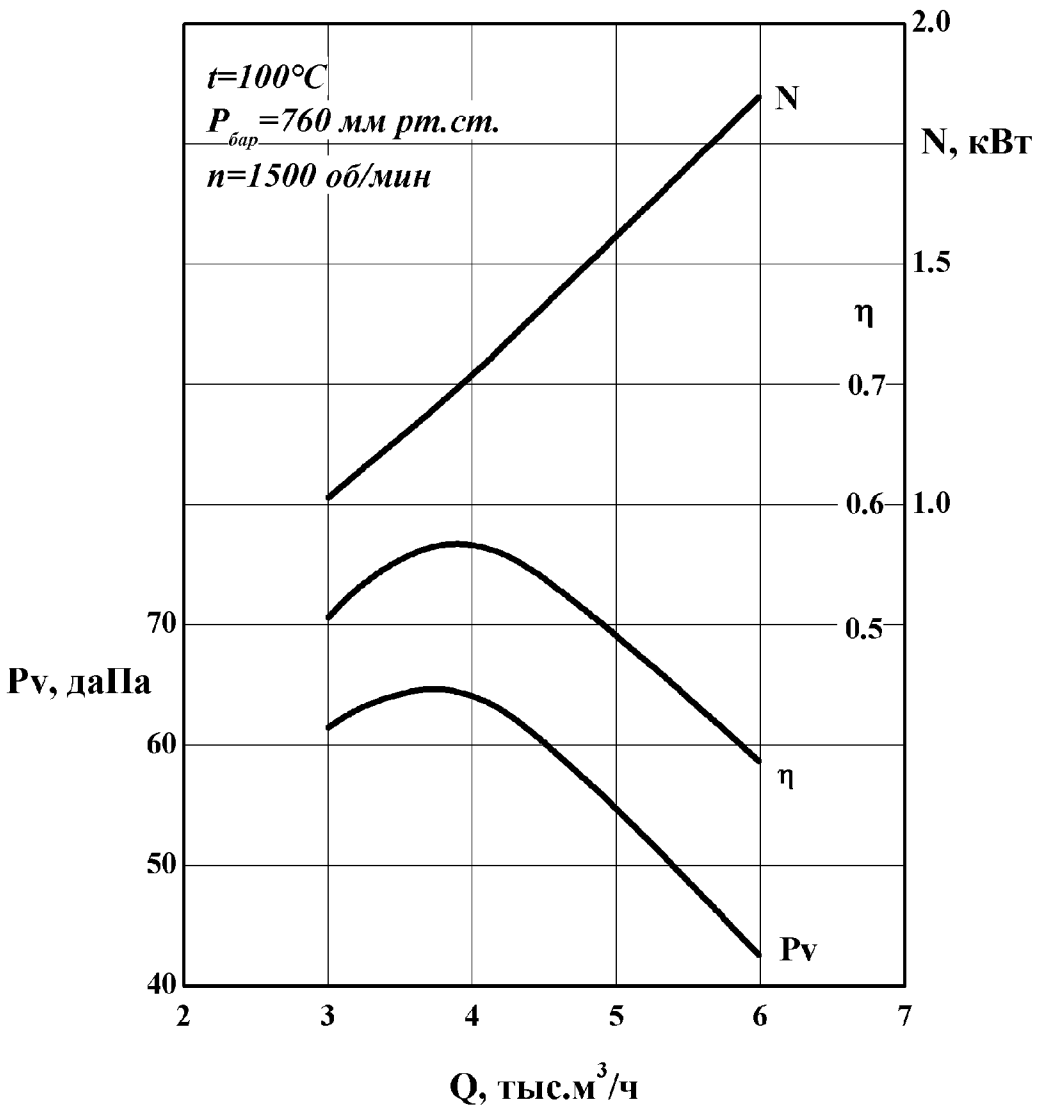

ТЯГОДУТЬЕВЫЕ МАШИНЫ ОДНОСТОРОННЕГО ВСАСЫВАНИЯ

АЭРОДИНАМИЧЕСКИЕ ХАРАКТЕРИСТИКИ

Д-15,5

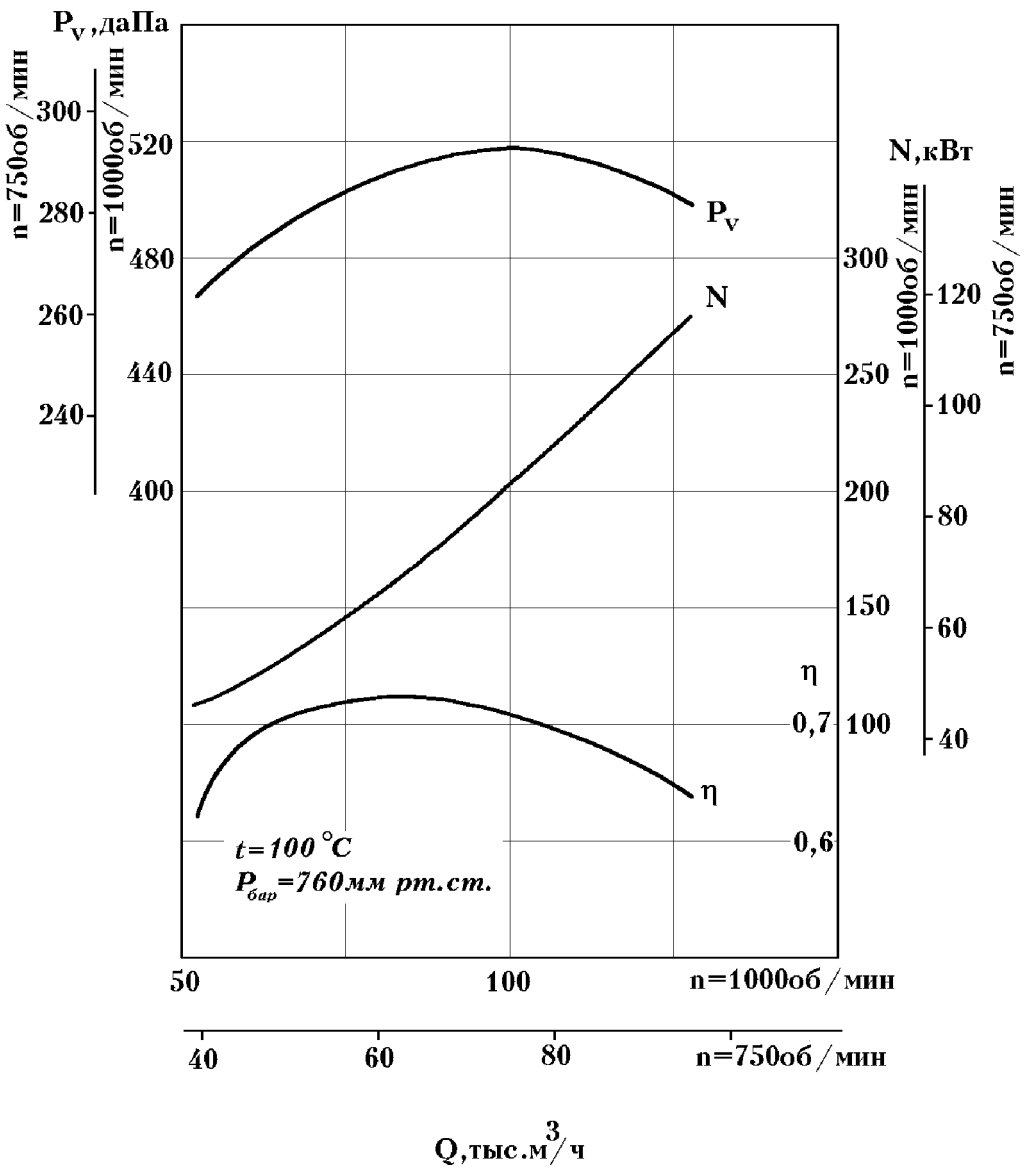

ТЯГОДУТЬЕВЫЕ МАШИНЫ ОДНОСТОРОННЕГО ВСАСЫВАНИЯ

АЭРОДИНАМИЧЕСКИЕ ХАРАКТЕРИСТИКИ

ДН-5

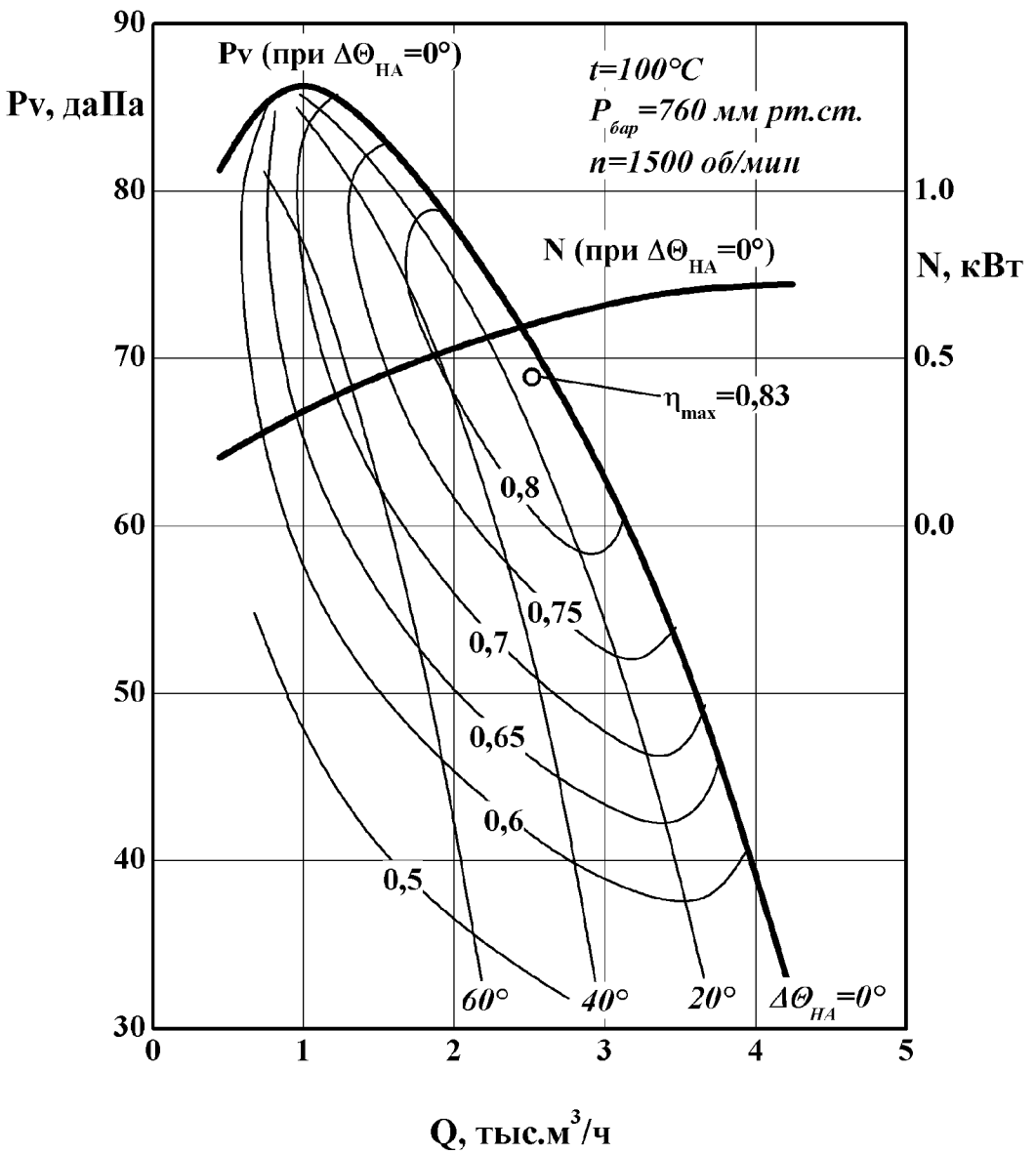

ТЯГОДУТЬЕВЫЕ МАШИНЫ ОДНОСТОРОННЕГО ВСАСЫВАНИЯ

АЭРОДИНАМИЧЕСКИЕ ХАРАКТЕРИСТИКИ

ДН-6,3

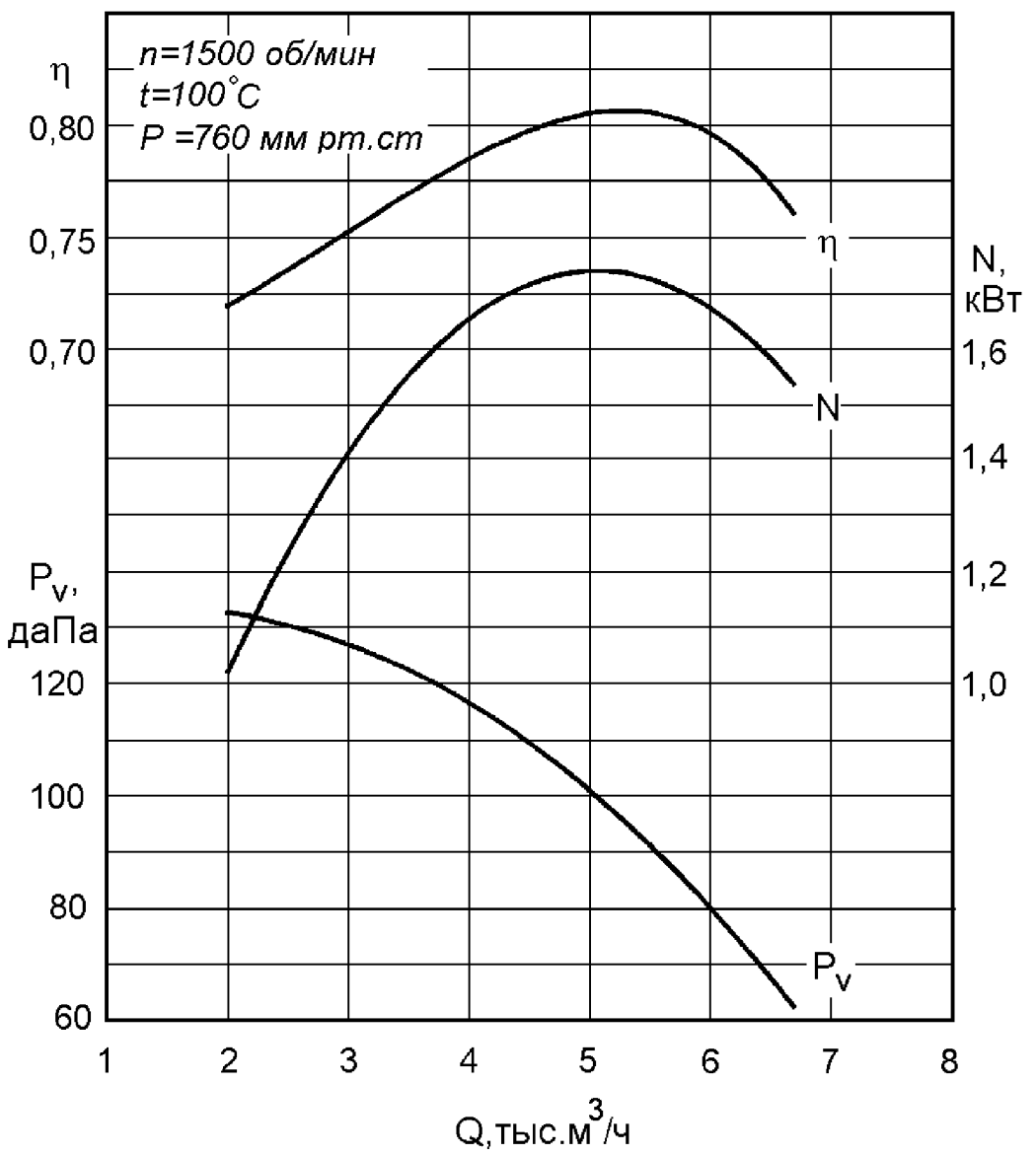

ТЯГОДУТЬЕВЫЕ МАШИНЫ ОДНОСТОРОННЕГО ВСАСЫВАНИЯ

АЭРОДИНАМИЧЕСКИЕ ХАРАКТЕРИСТИКИ

ДН-8

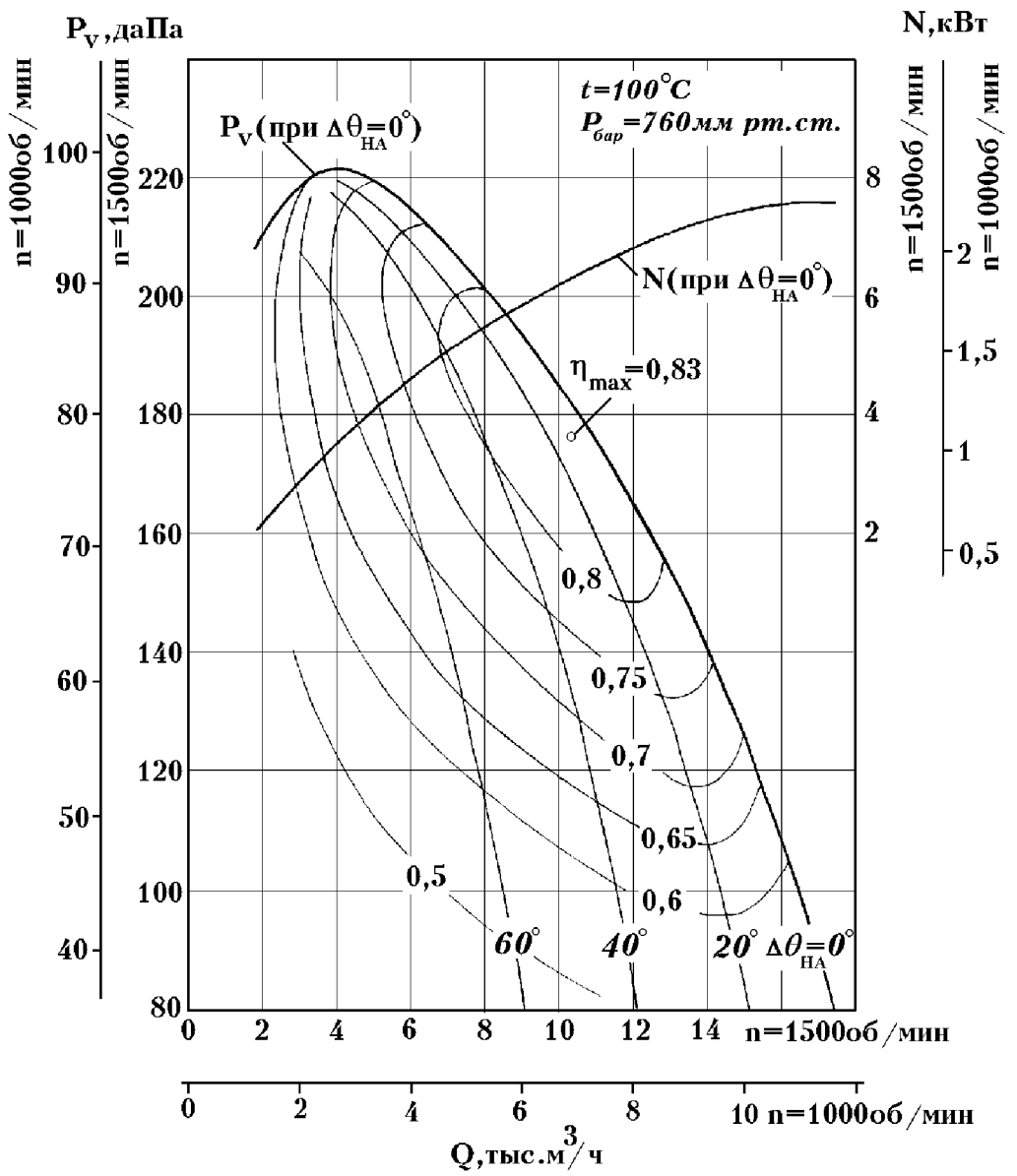

ТЯГОДУТЬЕВЫЕ МАШИНЫ ОДНОСТОРОННЕГО ВСАСЫВАНИЯ

АЭРОДИНАМИЧЕСКИЕ ХАРАКТЕРИСТИКИ

ДН-9

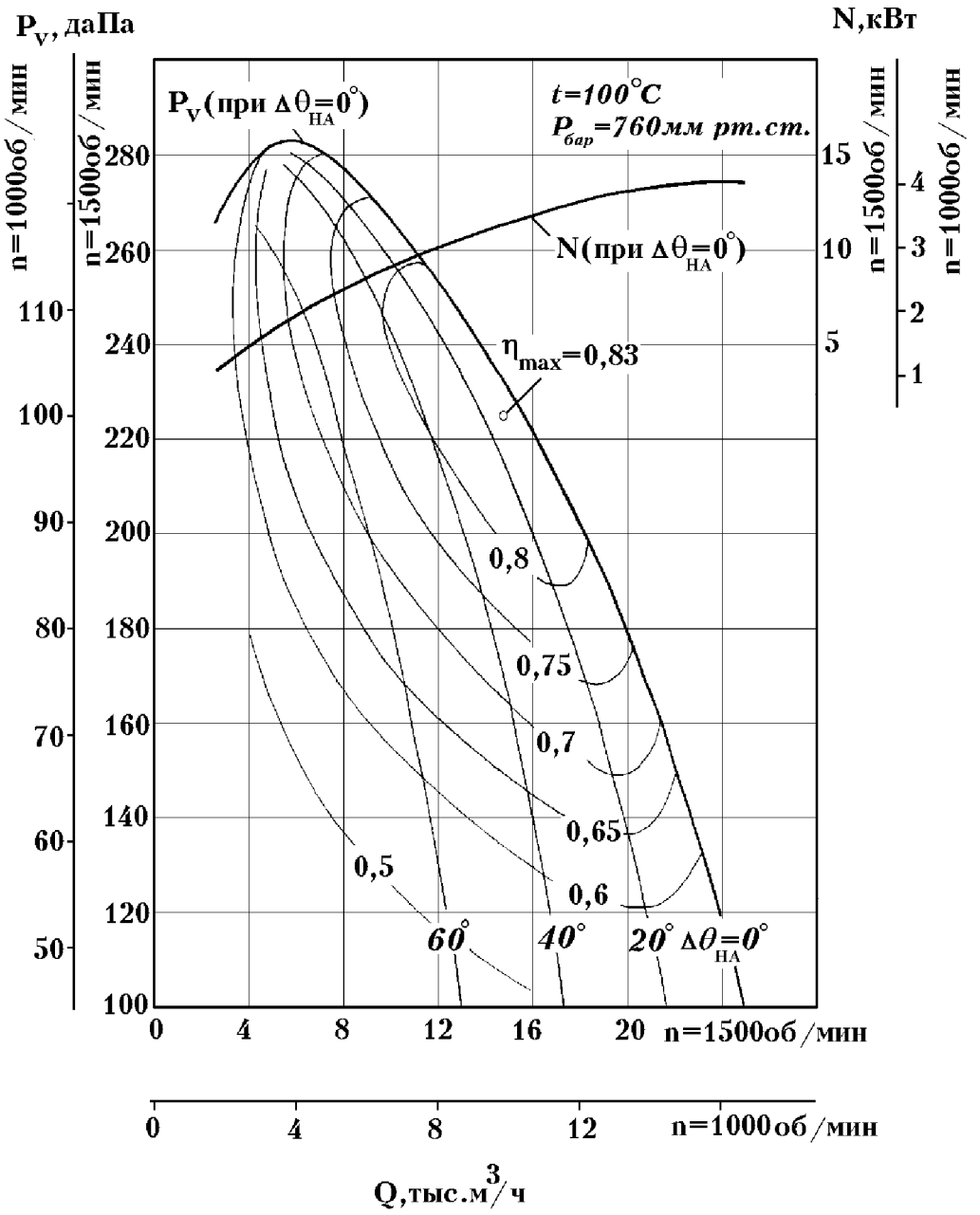

ТЯГОДУТЬЕВЫЕ МАШИНЫ ОДНОСТОРОННЕГО ВСАСЫВАНИЯ

АЭРОДИНАМИЧЕСКИЕ ХАРАКТЕРИСТИКИ

ДН-10

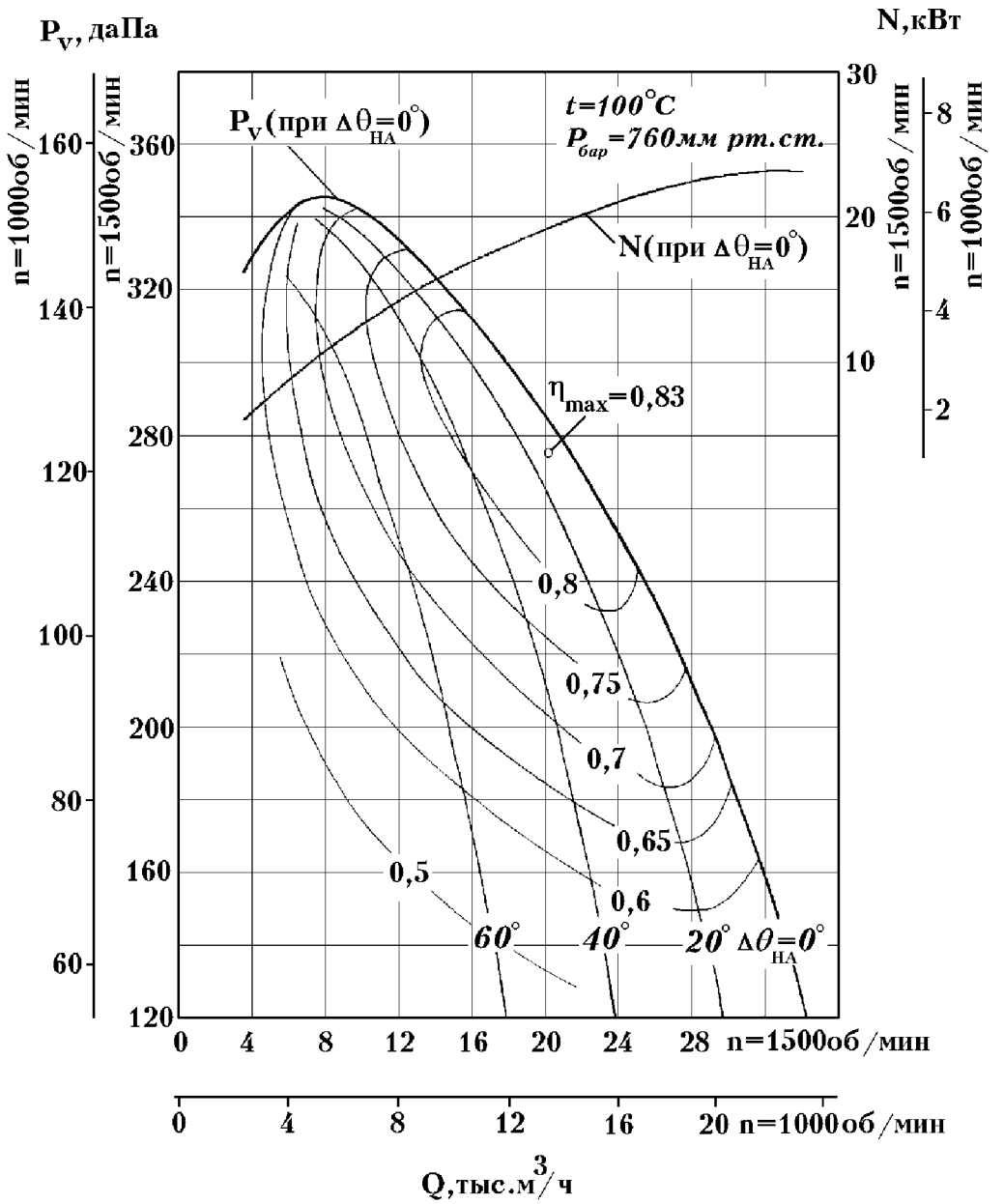

ТЯГОДУТЬЕВЫЕ МАШИНЫ ОДНОСТОРОННЕГО ВСАСЫВАНИЯ

АЭРОДИНАМИЧЕСКИЕ ХАРАКТЕРИСТИКИ

ДН-11,2

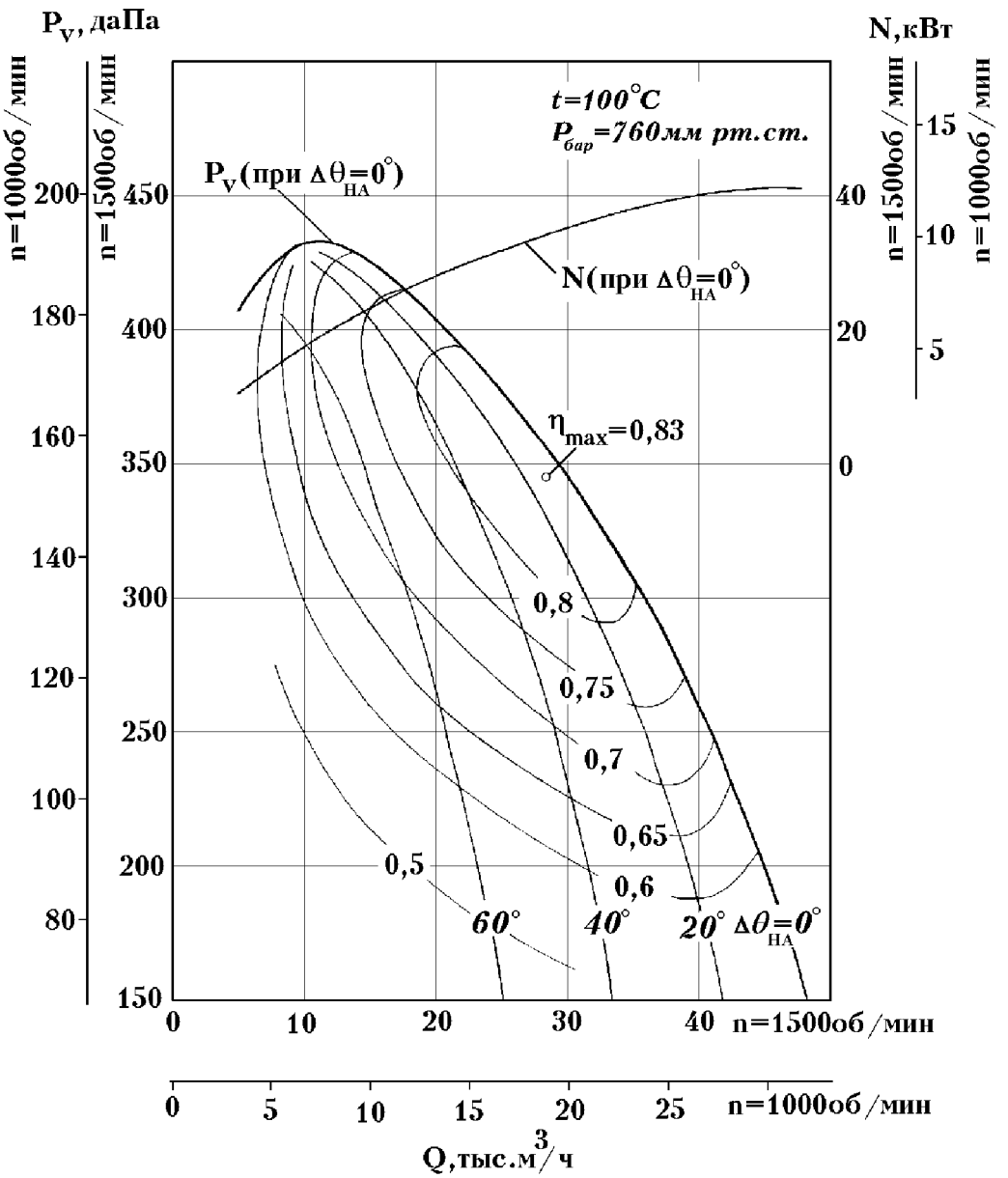

ТЯГОДУТЬЕВЫЕ МАШИНЫ ОДНОСТОРОННЕГО ВСАСЫВАНИЯ

АЭРОДИНАМИЧЕСКИЕ ХАРАКТЕРИСТИКИ

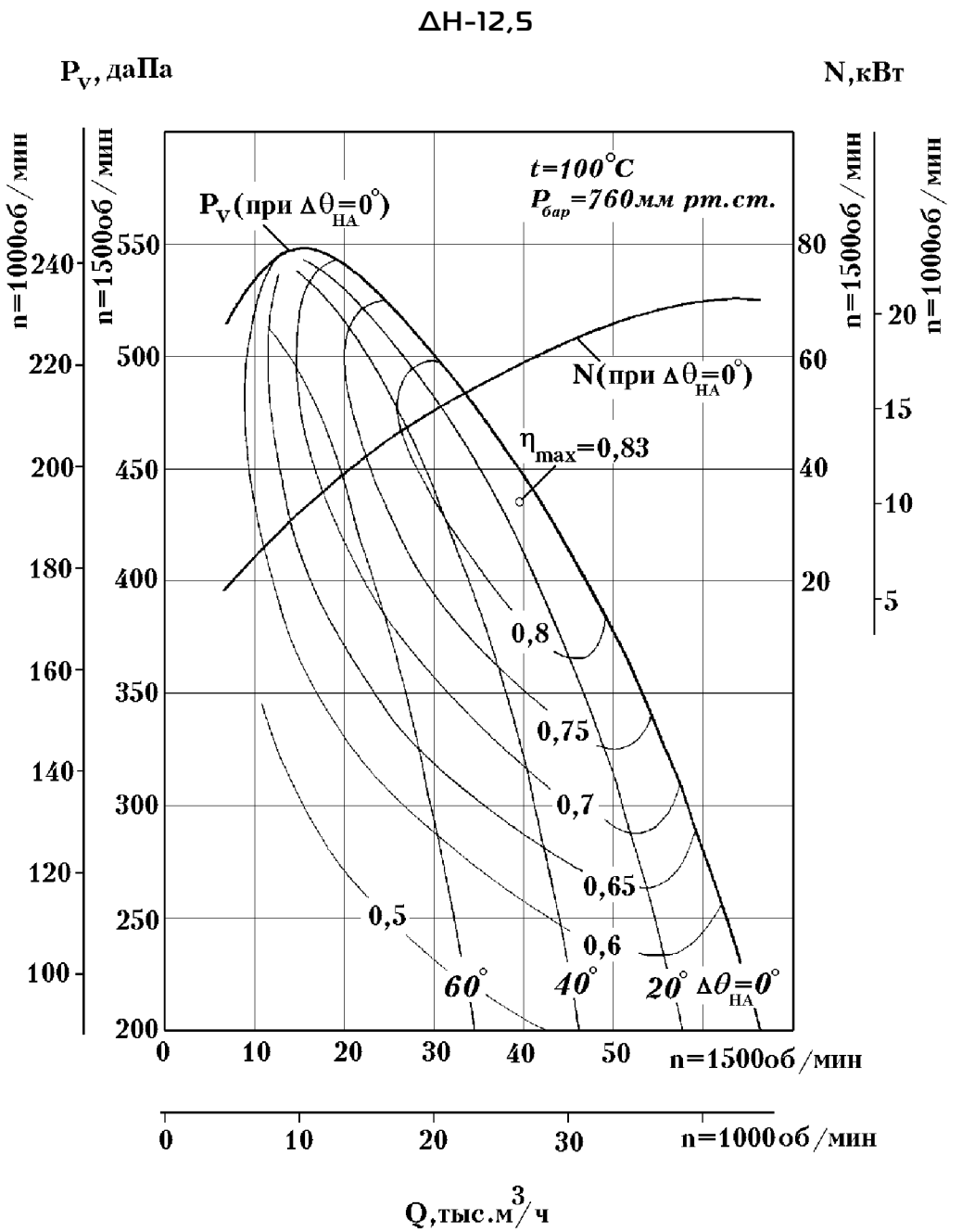

ТЯГОДУТЬЕВЫЕ МАШИНЫ ОДНОСТОРОННЕГО ВСАСЫВАНИЯ

АЭРОДИНАМИЧЕСКИЕ ХАРАКТЕРИСТИКИ

ДН-15

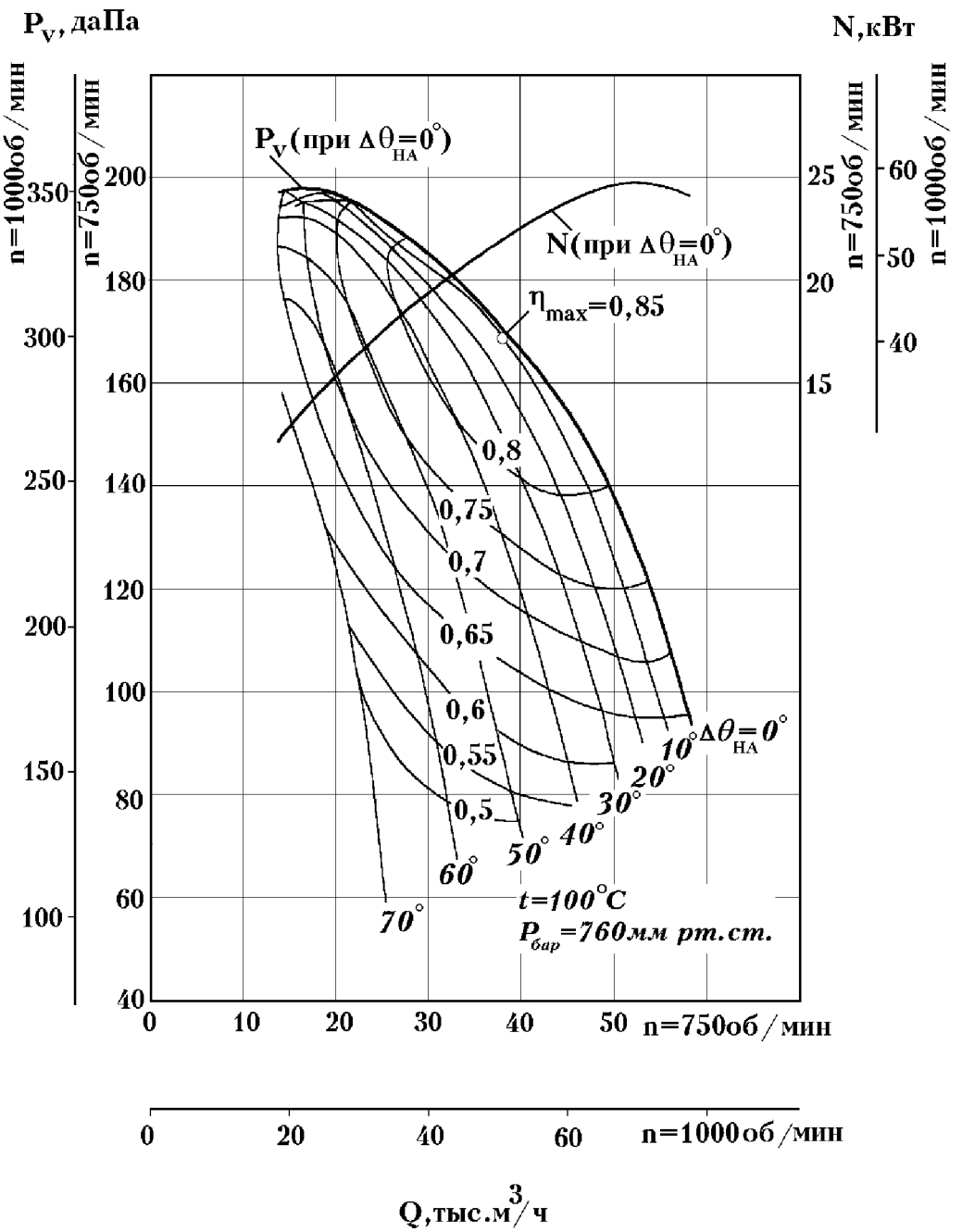

ТЯГОДУТЬЕВЫЕ МАШИНЫ ОДНОСТОРОННЕГО ВСАСЫВАНИЯ

АЭРОДИНАМИЧЕСКИЕ ХАРАКТЕРИСТИКИ

ДН-17

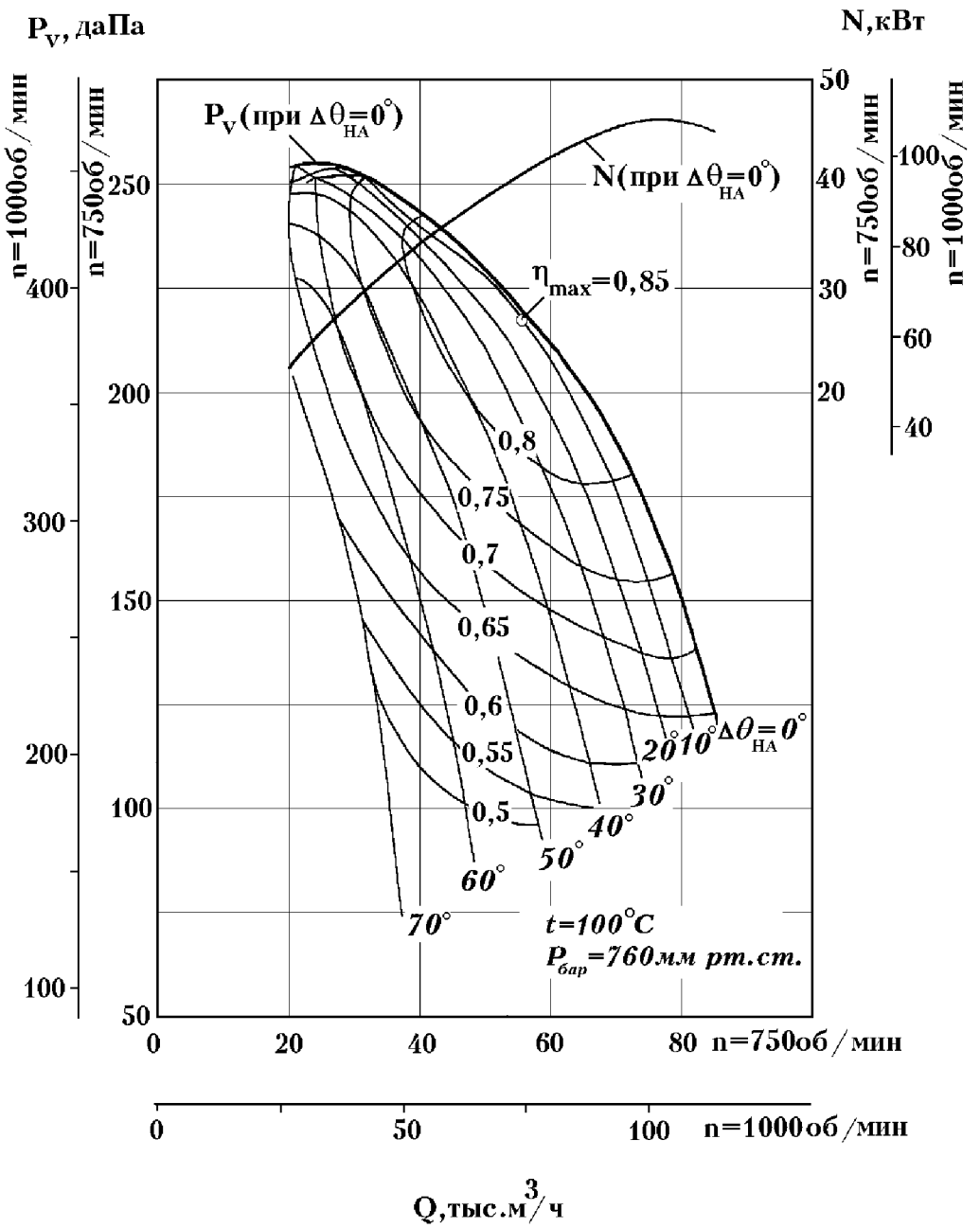

ТЯГОДУТЬЕВЫЕ МАШИНЫ ОДНОСТОРОННЕГО ВСАСЫВАНИЯ

АЭРОДИНАМИЧЕСКИЕ ХАРАКТЕРИСТИКИ

ДН-19

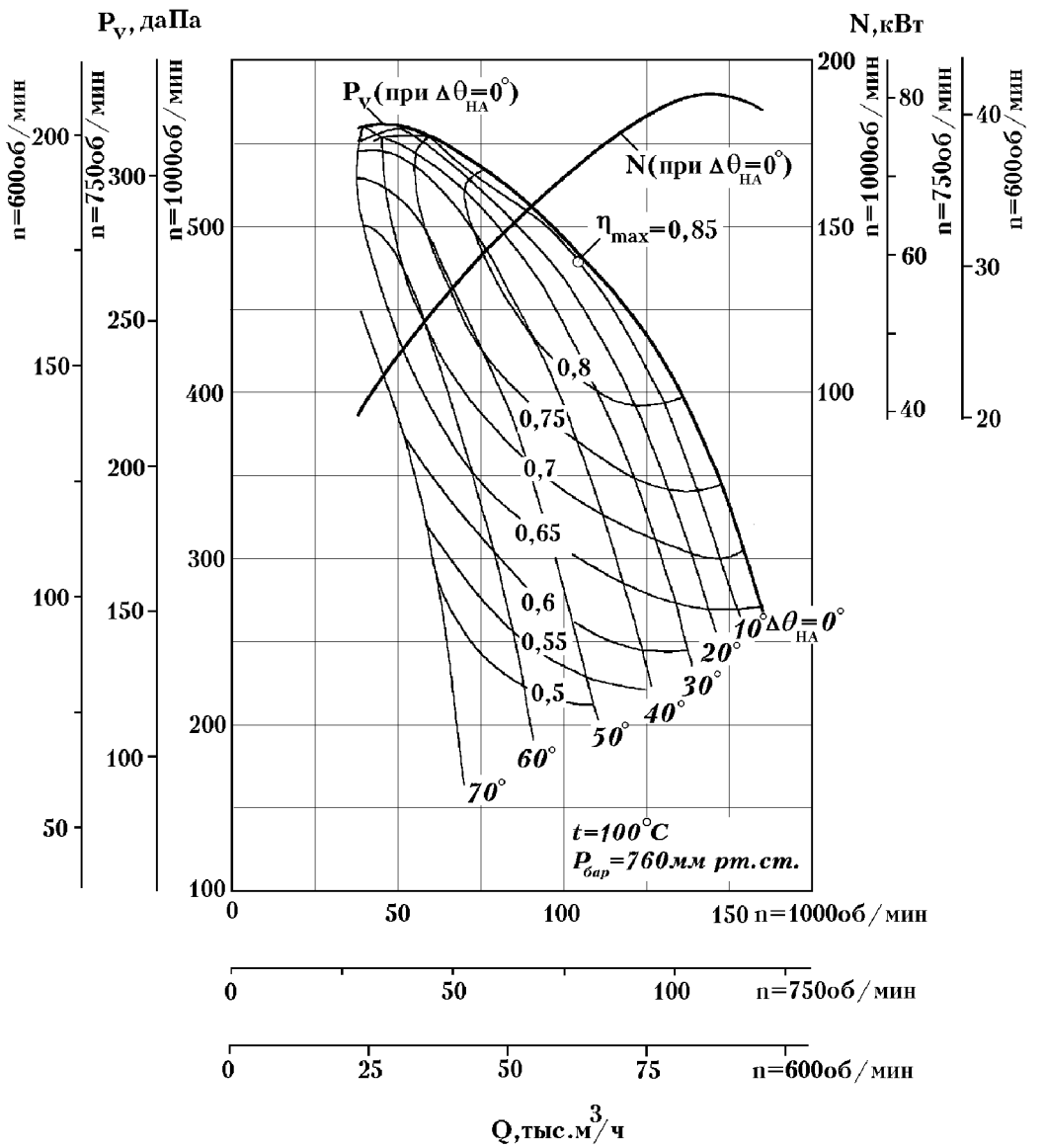

ТЯГОДУТЬЕВЫЕ МАШИНЫ ОДНОСТОРОННЕГО ВСАСЫВАНИЯ

АЭРОДИНАМИЧЕСКИЕ ХАРАКТЕРИСТИКИ

ДН-21

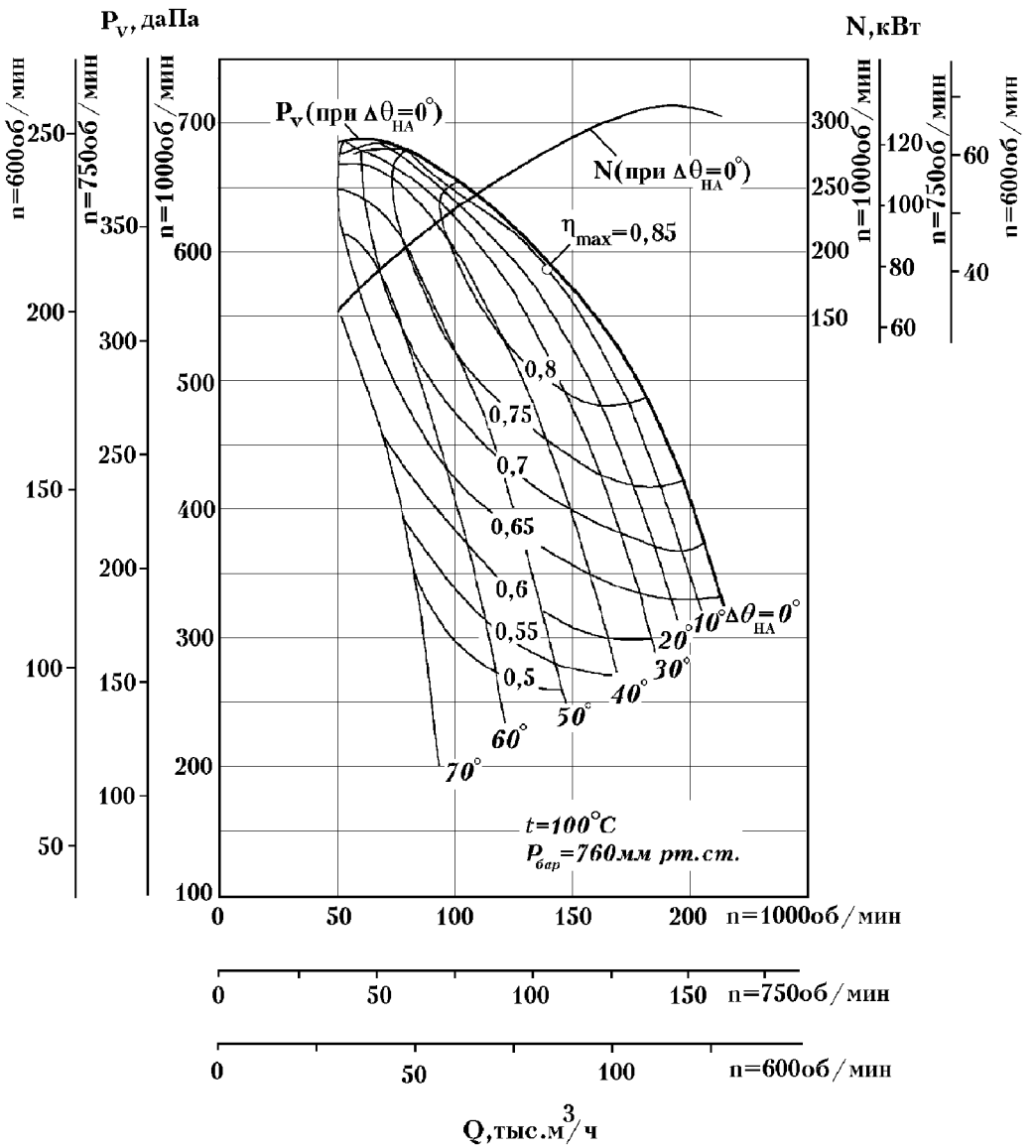

ТЯГОДУТЬЕВЫЕ МАШИНЫ ОДНОСТОРОННЕГО ВСАСЫВАНИЯ

АКУСТИЧЕСКИЕ ХАРАКТЕРИСТИКИ

Центробежные дутьевые вентиляторы одностороннего всасывания типа ВД

Температура перемещаемой среды t=30°C; P бар=760 мм.рт ст.; ОНА полностью открыт

Тип вентилятора	n. об/мин	Зона измерений	Среднегеометрические частоты октавных полос. Гц							
			125	250	500	1000	2000	4000	8000	LA дБА
			Уровни звуковой мощности дБ							
ВД-2,5	3000	Нагнетание	90	91	92	93	94	88	86	99
		Всасывание	86	87	88	89	90	84	82	95
		Вокруг корпуса	81	82	83	82	83	76	74	88
ВД-3,5	3000	Нагнетание	103	104	106	102	98	94	90	107
		Всасывание	99	100	102	98	94	90	86	103
		Вокруг корпуса	94	95	96	92	87	82	78	96,5
ВД-13,5	600	Нагнетание	104	108	109	107	105	102	98	112
		Всасывание	99	103	104	102	100	97	93	107
		Вокруг корпуса	94	97	96	93	92	89	87	99
ВД-13,5	750	Нагнетание	109	113	114	112	110	107	103	117
		Всасывание	104	108	109	107	105	102	98	112
		Вокруг корпуса	99	102	100	98	97	94	92	104
ВД-13,5	1000	Нагнетание	116	120	121	119	117	114	110	124
		Всасывание	111	115	116	114	112	110	105	119
		Вокруг корпуса	105	109	107	106	104	101	99	111
ВД-15,5	750	Нагнетание	114	118	119	117	115	112	108	122
		Всасывание	109	113	114	112	110	107	103	117
		Вокруг корпуса	99	102	103	103	102	99	97	108
ВД-15,5	1000	Нагнетание	121	125	126	124	122	119	115	129
		Всасывание	116	120	121	119	117	114	110	124
		Вокруг корпуса	106	109	110	110	109	106	104	115

Центробежные дутьевые вентиляторы одностороннего всасывания типа ВДН

Температура перемещаемой среды t=30°C; P бар=760 мм.рт ст.; ОНА полностью открыт

Тип вентилятора	n. об/мин	Зона измерений	Среднегеометрические частоты октавных полос Гц							
			125	250	500	1000	2000	4000	8000	LA дБА
			Уровни звуковой мощности дБ							
ВДН-5	1500	Нагнетание	80	82	87	84	81	76	71	89
		Всасывание	76	78	83	80	77	72	67	85
		Вокруг корпуса	71	73	77	74	70	64	59	78
ВДН-6,3	1500	Нагнетание	88	90	95	92	89	84	79	97
		Всасывание	84	86	91	88	85	80	75	93
		Вокруг корпуса	79	81	85	82	78	72	67	86
ВДН-8	1000	Нагнетание	88	92	90	87	85	79	72	92
		Всасывание	84	88	86	83	81	75	68	88
		Вокруг корпуса	81	84	82	79	76	69	62	83
ВДН-8	1500	Нагнетание	96	98	103	100	97	92	87	105
		Всасывание	92	94	99	96	93	88	83	101
		Вокруг корпуса	87	89	93	90	86	80	75	94
ВДН-9	1000	Нагнетание	92	96	94	91	89	83	76	96
		Всасывание	88	92	90	87	85	79	72	92
		Вокруг корпуса	85	88	86	83	80	73	66	87

ТЯГОДУТЬЕВЫЕ МАШИНЫ ОДНОСТОРОННЕГО ВСАСЫВАНИЯ

АКУСТИЧЕСКИЕ ХАРАКТЕРИСТИКИ

Центробежные дутьевые вентиляторы одностороннего всасывания типа ВДН

Температура перемещаемой среды t=30°С; Р бар=760 мм.рт ст.; ОНА полностью открыт

Тип вентилятора	*n. об/мин*	*Зона измерений*	*Среднегеометрические частоты октавных полос, Гц*							
			125	*250*	*500*	*1000*	*2000*	*4000*	*8000*	*LA, дБА*
			Уровни звуковой мощности дБ							
ВДН-9	1500	Нагнетание	99	102	107	104	101	96	91	109
		Всасывание	95	98	103	100	97	92	87	105
		Вокруг корпуса	90	93	97	94	90	84	79	98
ВДН-10	1000	Нагнетание	96	100	98	95	93	87	80	100
		Всасывание	92	96	94	91	89	83	76	96
		Вокруг корпуса	89	92	90	87	84	77	70	91
ВДН-10	1500	Нагнетание	103	106	111	108	105	100	95	113
		Всасывание	99	102	107	104	101	96	91	109
		Вокруг корпуса	94	97	101	98	94	88	83	102
ВДН-11,2	1000	Нагнетание	100	103	102	99	97	91	84	104
		Всасывание	96	100	98	95	93	87	80	100
		Вокруг корпуса	93	96	94	91	88	81	74	95
ВДН-11,2	1500	Нагнетание	107	110	115	112	109	104	99	117
		Всасывание	103	106	111	108	105	100	93	113
		Вокруг корпуса	98	101	105	102	98	92	87	106
ВДН-12,5	1000	Нагнетание	103	107	106	103	101	95	88	108
		Всасывание	99	103	102	99	97	91	84	104
		Вокруг корпуса	96	99	98	95	92	85	78	99
ВДН-12,5	1500	Нагнетание	111	114	119	116	113	108	103	121
		Всасывание	107	110	115	112	109	104	99	117
		Вокруг корпуса	102	105	109	106	102	96	91	110
ВДН-13	1000	Нагнетание	103	108	107	104	102	98	92	109
		Всасывание	99	104	103	100	98	94	88	105
		Вокруг корпуса	94	98	97	94	91	86	80	98
ВДН-13	1500	Нагнетание	112	115	120	117	114	109	104	122
		Всасывание	108	111	116	113	110	105	100	118
		Вокруг корпуса	103	106	110	107	103	97	92	111
ВДН-19	750	Нагнетание	111	114	113	110	108	104	98	115
		Всасывание	105	110	109	106	104	100	94	111
		Вокруг корпуса	100	104	103	100	97	92	85	104
ВДН-19	1000	Нагнетание	118	122	120	117	115	111	105	122
		Всасывание	114	118	116	113	111	107	101	118
		Вокруг корпуса	109	112	110	107	104	100	93	111
ВДН-21	750	Нагнетание	114	117	116	113	111	107	101	118,5
		Всасывание	108	113	112	109	107	103	97	114,5
		Вокруг корпуса	103	107	106	103	100	95	89	107
ВДН-21	1000	Нагнетание	121	125	123	120	118	114	108	125,5
		Всасывание	117	121	119	116	114	110	104	121,5
		Вокруг корпуса	112	116	113	110	107	102	95	114
ВДН-20	750	Нагнетание	108	109	108	107	103	98	93	111
		Всасывание	105	106	105	104	100	95	90	108
		Вокруг корпуса	97	97	95	94	90	87	83	98

ТЯГОДУТЬЕВЫЕ МАШИНЫ ОДНОСТОРОННЕГО ВСАСЫВАНИЯ

АКУСТИЧЕСКИЕ ХАРАКТЕРИСТИКИ

Центробежные дутьевые вентиляторы одностороннего всасывания типа ВВДН

Температура перемещаемой среды t=70°С; Р бар=760 мм.рт ст.; ОНА полностью открыт

Тип вентилятора	*n. об/мин*	*Зона измерений*	*Среднегеометрические частоты октавных полос, Гц*							
			125	*250*	*500*	*1000*	*2000*	*4000*	*8000*	*LA, дБА*
			Уровни звуковой мощности дБ							
ВВДН-15	1500	Нагнетание	112	115	116	114	112	110	106	119
		Всасывание	108	111	112	110	108	106	102	115
		Вокруг корпуса	103	106	106	104	101	98	93	109

Вентиляторы мельничные типа ВМ

Температура перемещаемой среды t=70°С; Р бар=760 мм.рт ст.

Тип вентилятора	*n. об/мин*	*Зона измерений*	*Среднегеометрические частоты октавных полос, Гц*							
			125	*250*	*500*	*1000*	*2000*	*4000*	*8000*	*LA, дБА*
			Уровни звуковой мощности дБ							
ВМ-15	1500	Нагнетание	112	115	116	114	112	110	106	119
		Всасывание	108	111	112	110	108	106	102	115
		Вокруг корпуса	103	106	106	104	101	98	93	109
ВМ-40/750	1500	Нагнетание	121	129	131	129	120	113	106	132
		Всасывание	117	125	127	127	116	109	102	128
		Вокруг корпуса	112	120	121	118	108	101	94	122

ТЯГОДУТЬЕВЫЕ МАШИНЫ ОДНОСТОРОННЕГО ВСАСЫВАНИЯ

АКУСТИЧЕСКИЕ ХАРАКТЕРИСТИКИ

Центробежные дымососы одностороннего всасывания типа ДН и Д

Температура перемещаемой среды t=100°С; Р бар=760 мм.рт ст.; ОНА полностью открыт

Тип вентилятора	n, об/мин	Зона измерений	Среднегеом. частоты октавн. полос, Гц							
			125	250	500	1000	2000	4000	8000	LA, дБА
			Уровни звуковой мощности, дБ							
Д-3,5	1500	Нагнетание	83	85	89	90	80	74	67	92
		Всасывание	79	81	85	86	76	70	63	88
		Вокруг корпуса	77	78	79	77	69	63	56	81
ДН-8	1000	Нагнетание	86	90	88	85	83	77	70	90,5
		Всасывание	82	86	84	81	79	73	66	86,5
		Вокруг корпуса	77	81	78	75	72	65	58	80
ДН-8	1500	Нагнетание	94	96	101	98	95	90	85	103
		Всасывание	90	92	97	94	91	87	81	99
		Вокруг корпуса	85	87	91	88	84	78	73	92
ДН-9	1000	Нагнетание	90	94	92	89	87	81	74	94
		Всасывание	86	90	88	85	84	77	70	90
		Вокруг корпуса	81	84	82	79	76	69	62	83
ДН-9	1500	Нагнетание	97	100	105	102	99	94	89	107
		Всасывание	93	96	101	98	95	90	85	103
		Вокруг корпуса	88	91	94	91	89	82	77	96
ДН-10	1000	Нагнетание	94	98	96	93	91	85	78	98
		Всасывание	90	94	92	89	87	81	74	92
		Вокруг корпуса	85	88	86	83	80	73	66	87
ДН-10	1500	Нагнетание	101	104	109	106	103	98	93	111
		Всасывание	96	99	104	101	99	97	91	107
		Вокруг корпуса	92	95	99	96	92	86	81	100
ДН-11,2	1000	Нагнетание	98	102	100	97	94	89	82	102
		Всасывание	94	98	96	93	90	85	78	98
		Вокруг корпуса	89	92	90	87	84	77	70	91
ДН-11,2	1500	Нагнетание	105	108	113	110	107	102	97	115
		Всасывание	101	103	108	106	103	100	95	111
		Вокруг корпуса	96	99	103	100	96	90	85	104
ДН-12,5	1000	Нагнетание	102	106	104	101	99	93	86	106
		Всасывание	98	102	100	97	95	89	82	102
		Вокруг корпуса	93	97	94	91	88	81	74	95
ДН-12,5	1500	Нагнетание	109	112	117	114	111	106	101	119
		Всасывание	104	107	112	110	107	104	99	115
		Вокруг корпуса	100	103	107	104	100	94	89	108

ТЯГОДУТЬЕВЫЕ МАШИНЫ ОДНОСТОРОННЕГО ВСАСЫВАНИЯ

АКУСТИЧЕСКИЕ ХАРАКТЕРИСТИКИ

Центробежные дымососы одностороннего всасывания типа ДН и Д

Температура перемещаемой среды t=100°С; Р бар=760 мм.рт ст.; ОНА полностью открыт

Тип вентилятора	*n, об/мин*	*Зона измерений*	*Среднегеом. частоты октавн полос, Гц*							
			125	*250*	*500*	*1000*	*2000*	*4000*	*8000*	*LA, дБА*
			Уровни звуковой мощности, дБ							
ДН-15	750	Нагнетание	98	103	102	99	97	93	87	104
		Всасывание	94	99	98	95	93	89	83	100
		Вокруг корпуса	89	94	92	89	86	81	75	93
ДН-15	1000	Нагнетание	106	111	110	107	105	101	95	112
		Всасывание	102	107	106	103	101	97	91	108
		Вокруг корпуса	97	102	100	97	94	89	83	101
ДН-17	750	Нагнетание	103	108	107	104	102	98	92	109
		Всасывание	95	104	103	100	98	94	88	105
		Вокруг корпуса	94	99	97	94	91	86	89	98
ДН-17	1000	Нагнетание	110	115	114	111	109	105	99	116
		Всасывание	106	111	110	107	105	101	95	112
		Вокруг корпуса	101	106	104	101	99	93	87	105
ДН-19	600	Нагнетание	102	104	102	100	97	94	90	105
		Всасывание	98	100	98	96	93	90	86	101
		Вокруг корпуса	93	95	92	90	86	82	78	94,5
ДН-19	750	Нагнетание	107	112	111	108	106	102	96	113
		Всасывание	103	108	107	104	102	98	92	109
		Вокруг корпуса	98	102	101	98	96	90	83	102
ДН-19	1000	Нагнетание	114	119	118	115	113	109	103	120
		Всасывание	110	115	114	111	109	105	99	116
		Вокруг корпуса	105	110	108	105	103	97	90	109
ДН-21	750	Нагнетание	110	115	114	111	109	105	99	116
		Всасывание	106	111	110	107	105	101	95	112
		Вокруг корпуса	101	106	104	101	98	93	86	105
ДН-21	1000	Нагнетание	117	122	121	118	116	112	106	123
		Всасывание	113	118	117	114	112	108	102	119
		Вокруг корпуса	108	113	111	108	106	100	93	112

ЦЕНТРОБЕЖНЫЕ ДЫМОСОСЫ ДВУСТОРОННЕГО ВСАСЫВАНИЯ

ОСНОВНЫЕ ТЕХНИЧЕСКИЕ ХАРАКТЕРИСТИКИ

Наименование дымососа	*Частота вращения рабочего колеса (синхронная), мин-1*	*Электродвигатель*			*Вид климатического исполнения по ГОСТ 15150-69*	*Масса с двигателем (без двигателя) не более, кг*
		Тип	*Номинальная мощность, кВт*	*Номинальное напряжение сети, В*		
Д 20х2	600	ДАЗО4-450У-10М	315	6000	У1	18100 (15000)
		АОД-500-10	500			20400 (15100)
	750	АОД-630-8	630			20300 (15100)
		АОД-800-8	800			21100 (15200)
ДН 22х2	600	ДАЗО4-450Х-10М	250	6000	У1	16000 (13000)
	750	ДАЗО4-450УК-8М	400			16300 (13100)
ДН 26х2	600	АОД-500-10	500	6000	У1	24000 (18700)
	750	АОД-1000-8	1000			25000 (19000)

ЦЕНТРОБЕЖНЫЕ ДЫМОСОСЫ ДВУСТОРОННЕГО ВСАСЫВАНИЯ

ГАБАРИТНЫЕ, ПРИСОЕДИНИТЕЛЬНЫЕ И УСТАНОВОЧНЫЕ РАЗМЕРЫ

Д-20х2

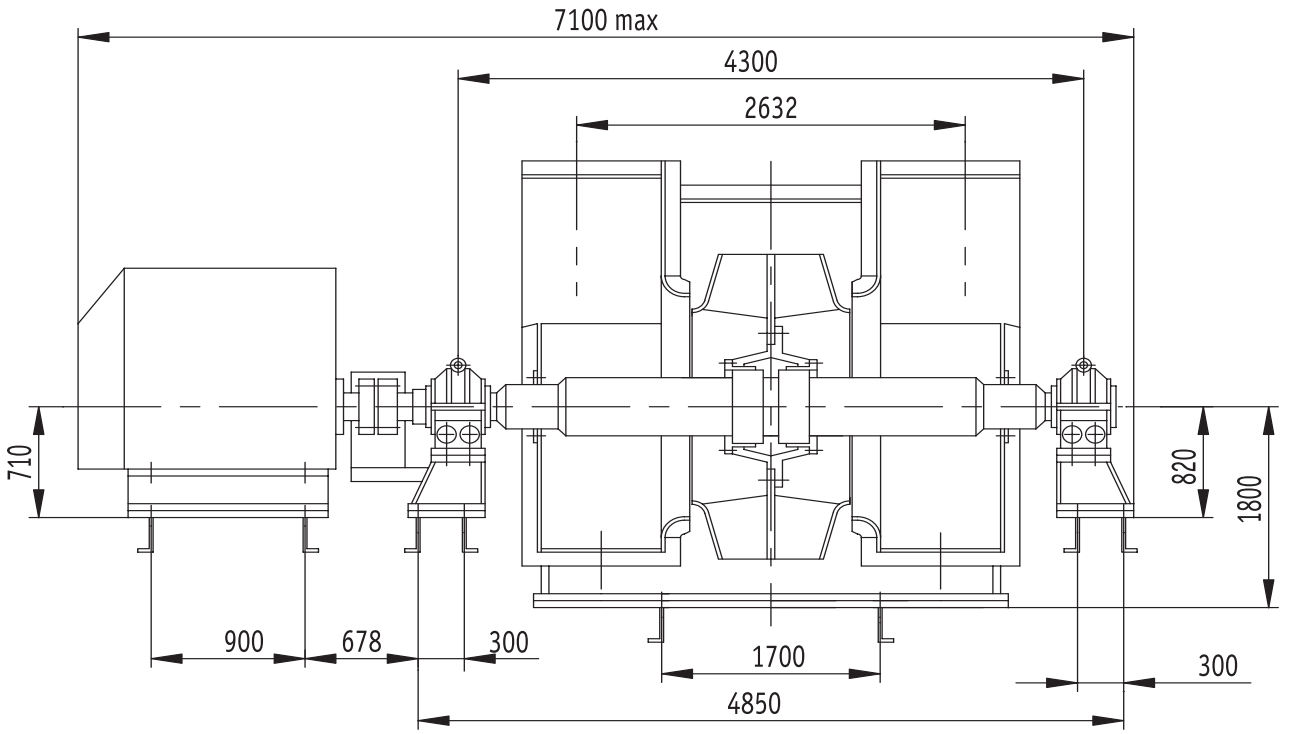

Общий вид и габаритный размеры дымососа Д-20х2

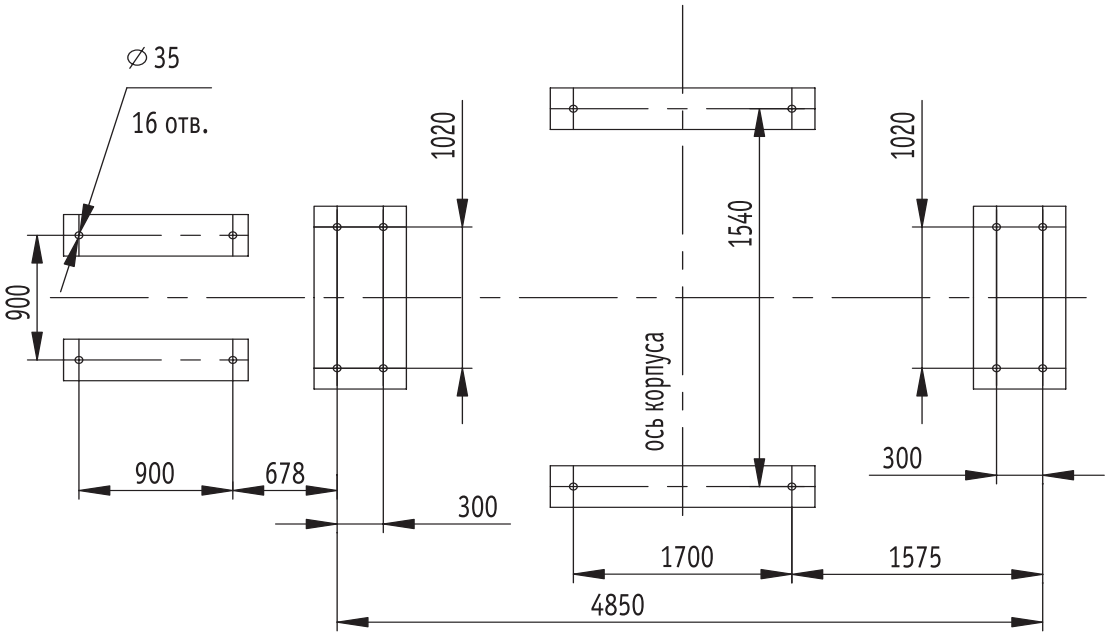

План расположения отверстий под фундаментные болты

ЦЕНТРОБЕЖНЫЕ ДЫМОСОСЫ ДВУСТОРОННЕГО ВСАСЫВАНИЯ

ГАБАРИТНЫЕ, ПРИСОЕДИНИТЕЛЬНЫЕ И УСТАНОВОЧНЫЕ РАЗМЕРЫ

Д-20х2

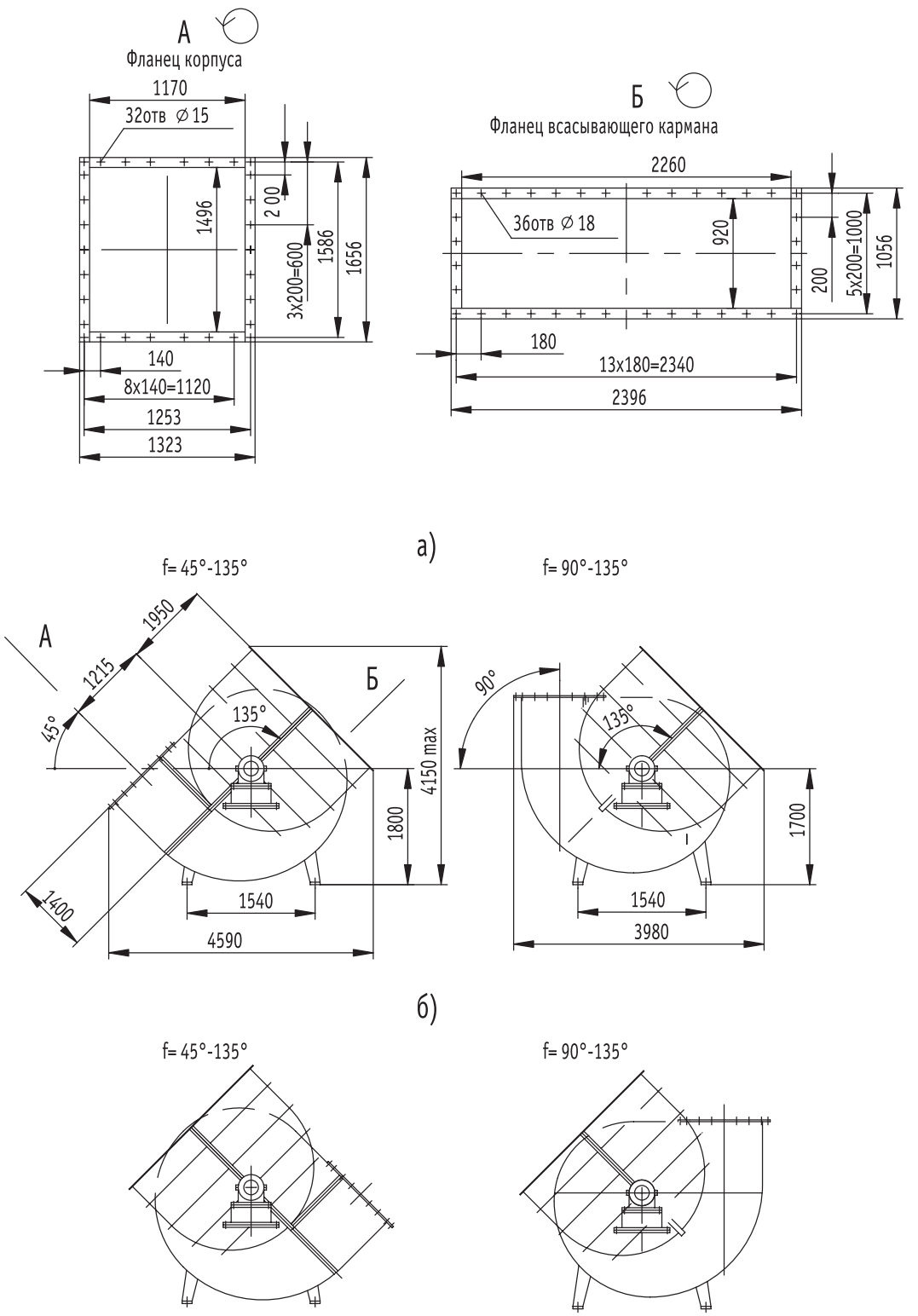

Схема разворотов корпуса дымососа Д-20х2 :
а) правого вращения ; б) левого вращения

ЦЕНТРОБЕЖНЫЕ ДЫМОСОСЫ ДВУСТОРОННЕГО ВСАСЫВАНИЯ

ГАБАРИТНЫЕ, ПРИСОЕДИНИТЕЛЬНЫЕ И УСТАНОВОЧНЫЕ РАЗМЕРЫ

ДН-22х2

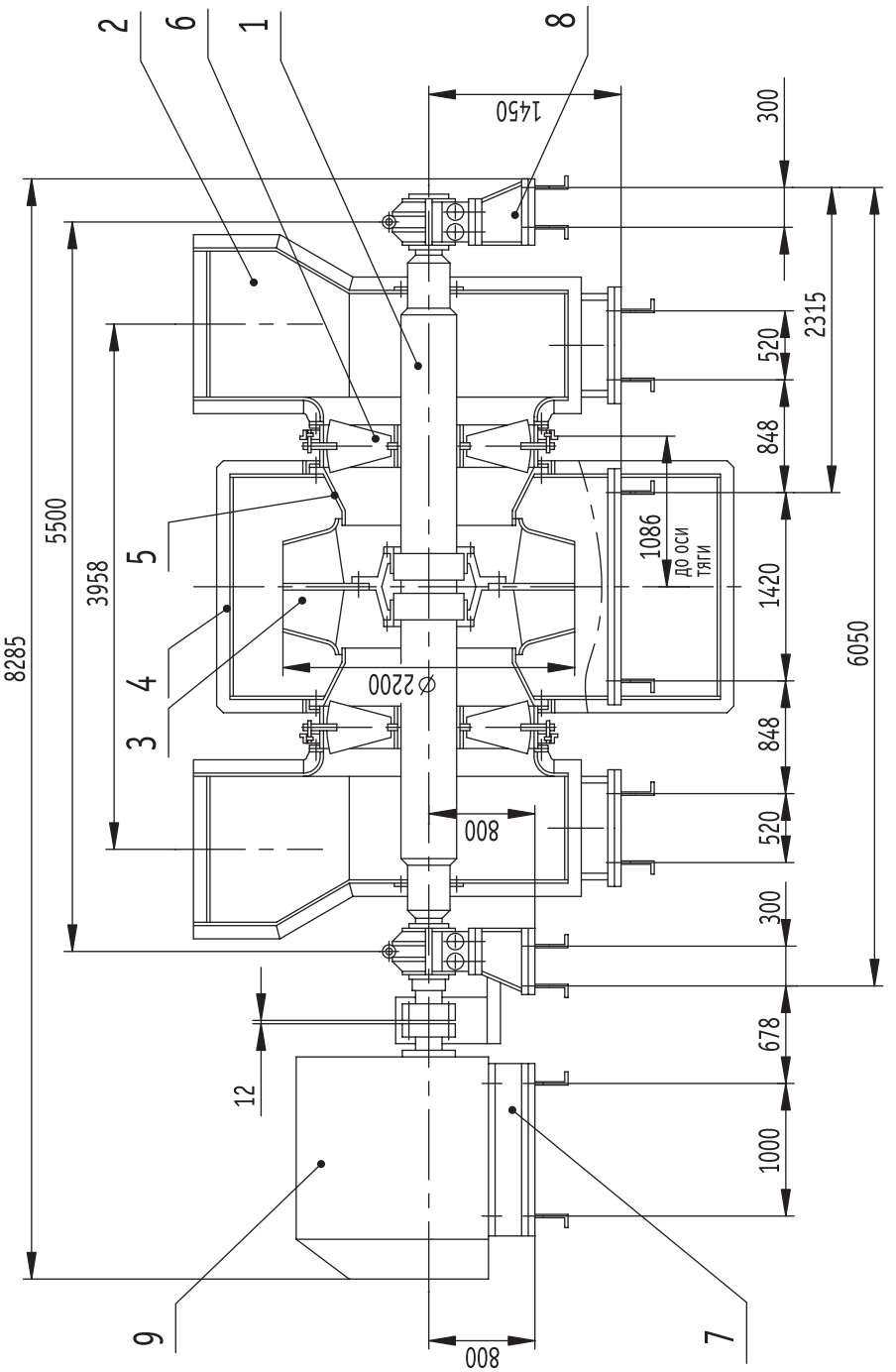

Дымосос ДН-22х2-0,62
1-ходовая часть; 2-карман всасывающий; 3-колесо рабочее; 4-корпус; 5-коллектор;
6-осевой направляющий аппарат; 7-рама двигателя; 8-опора; 9-двигатель

ЦЕНТРОБЕЖНЫЕ ДЫМОСОСЫ ДВУСТОРОННЕГО ВСАСЫВАНИЯ

ГАБАРИТНЫЕ, ПРИСОЕДИНИТЕЛЬНЫЕ И УСТАНОВОЧНЫЕ РАЗМЕРЫ

ДН-22х2

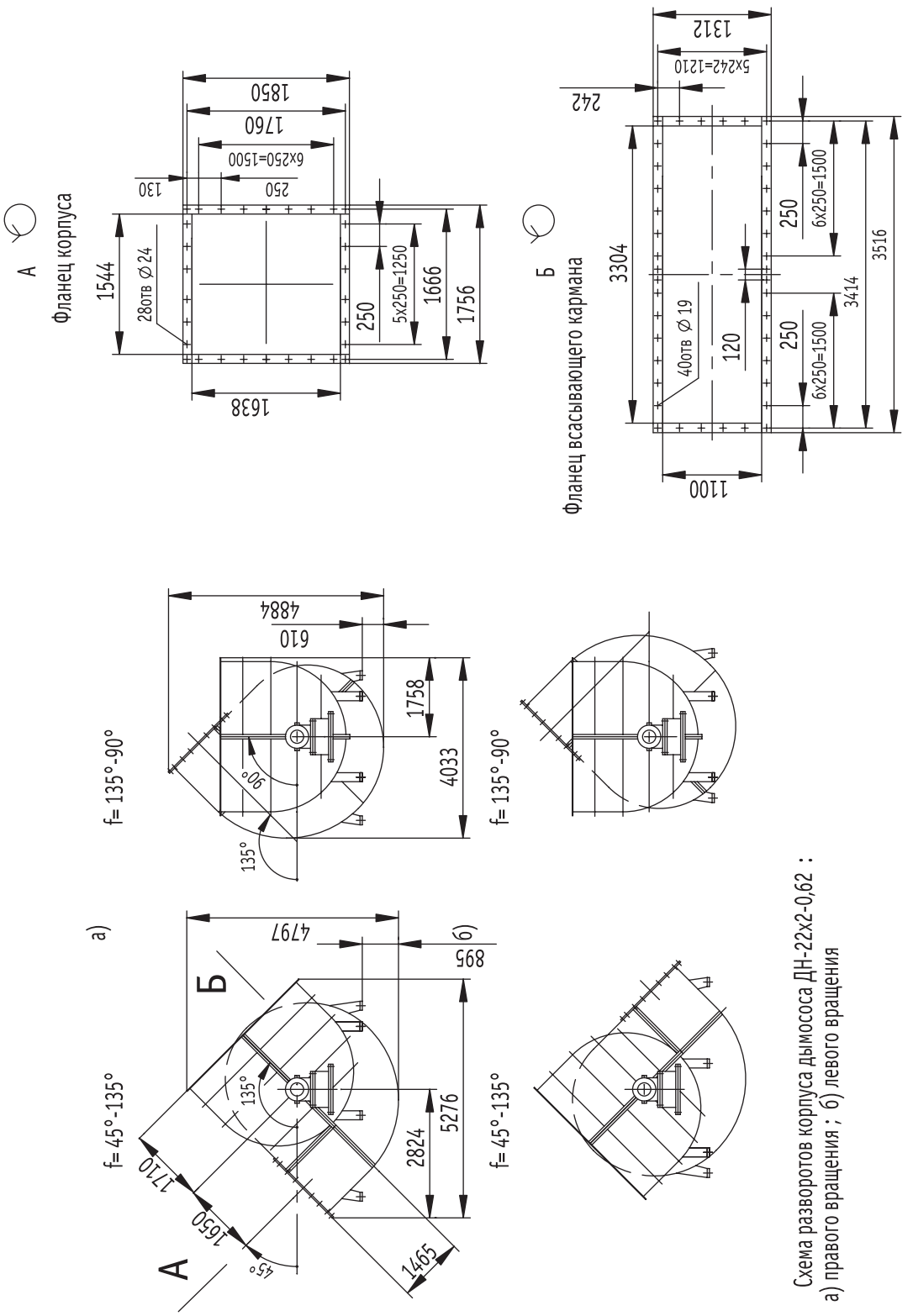

Схема разворотов корпуса дымососа ДН-22х2-0,62 :
а) правого вращения ; б) левого вращения

ЦЕНТРОБЕЖНЫЕ ДЫМОСОСЫ ДВУСТОРОННЕГО ВСАСЫВАНИЯ

ПЛАН РАСПОЛОЖЕНИЯ ОТВЕРСТИЙ ПОД ФУНДАМЕНТНЫЕ БОЛТЫ ДЫМОСОСА

ДН-22х2

а)

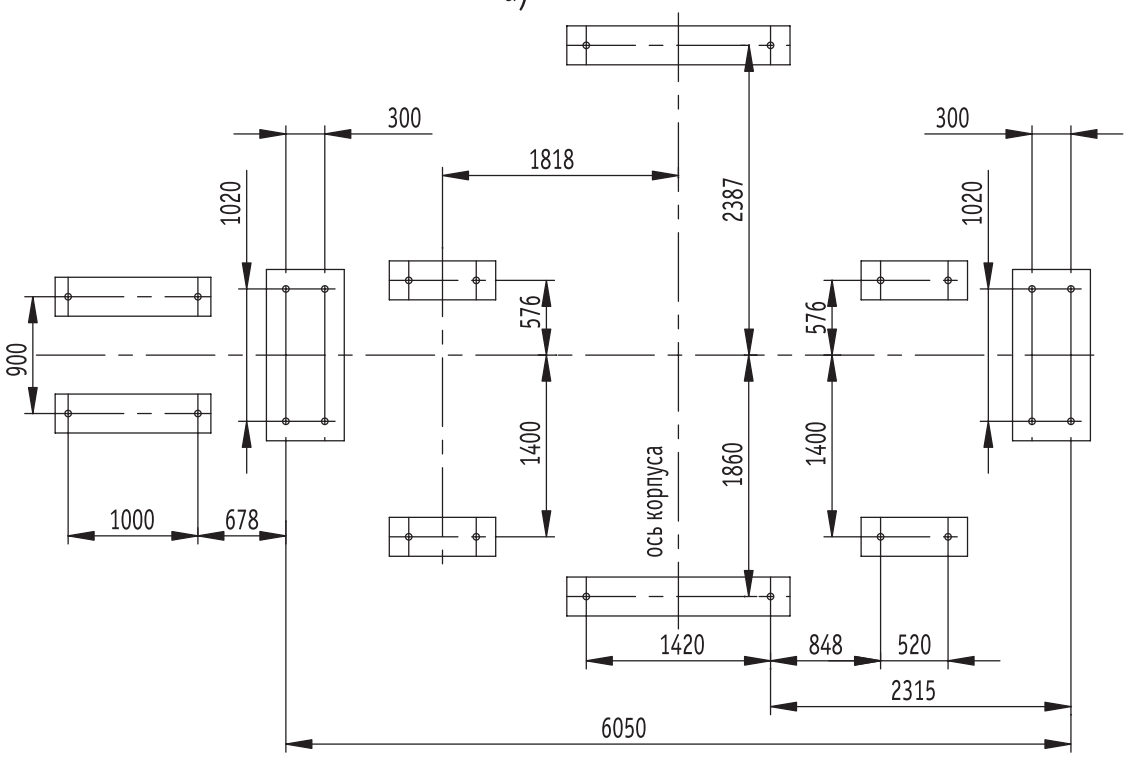

б)

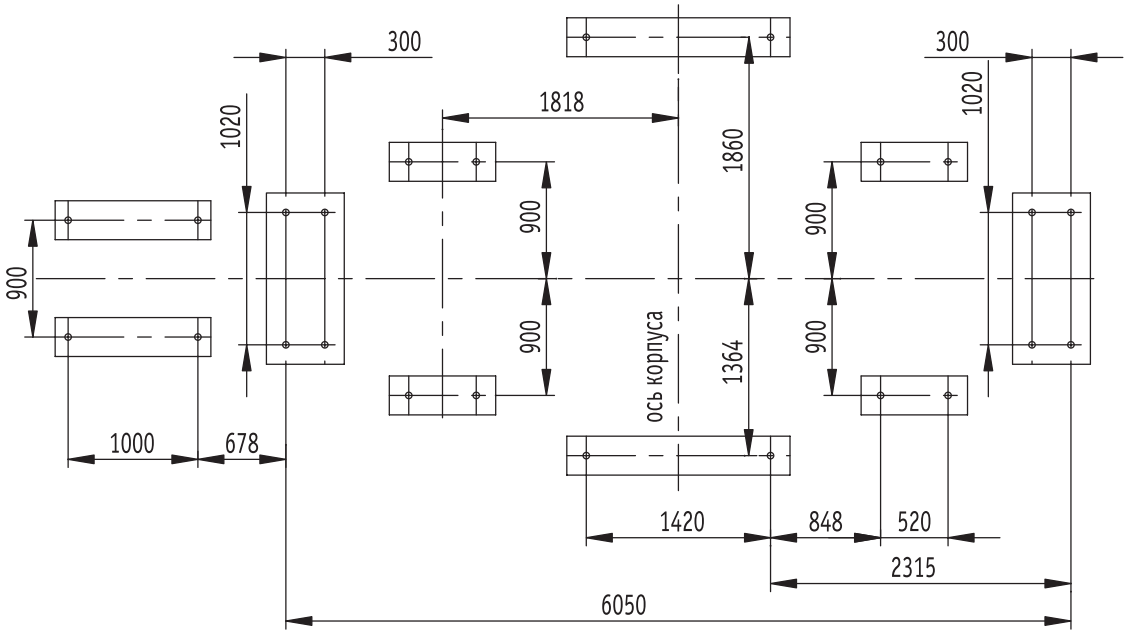

План расположения отверстий под фундаментные болты дымососа
ДН-22х2-0,62 (правого) : а) при f=45°-135° ; б) при f=135°-90°

ЦЕНТРОБЕЖНЫЕ ДЫМОСОСЫ ДВУСТОРОННЕГО ВСАСЫВАНИЯ

ПЛАН РАСПОЛОЖЕНИЯ ОТВЕРСТИЙ ПОД ФУНДАМЕНТНЫЕ БОЛТЫ ДЫМОСОСА

ДН-22х2

а)

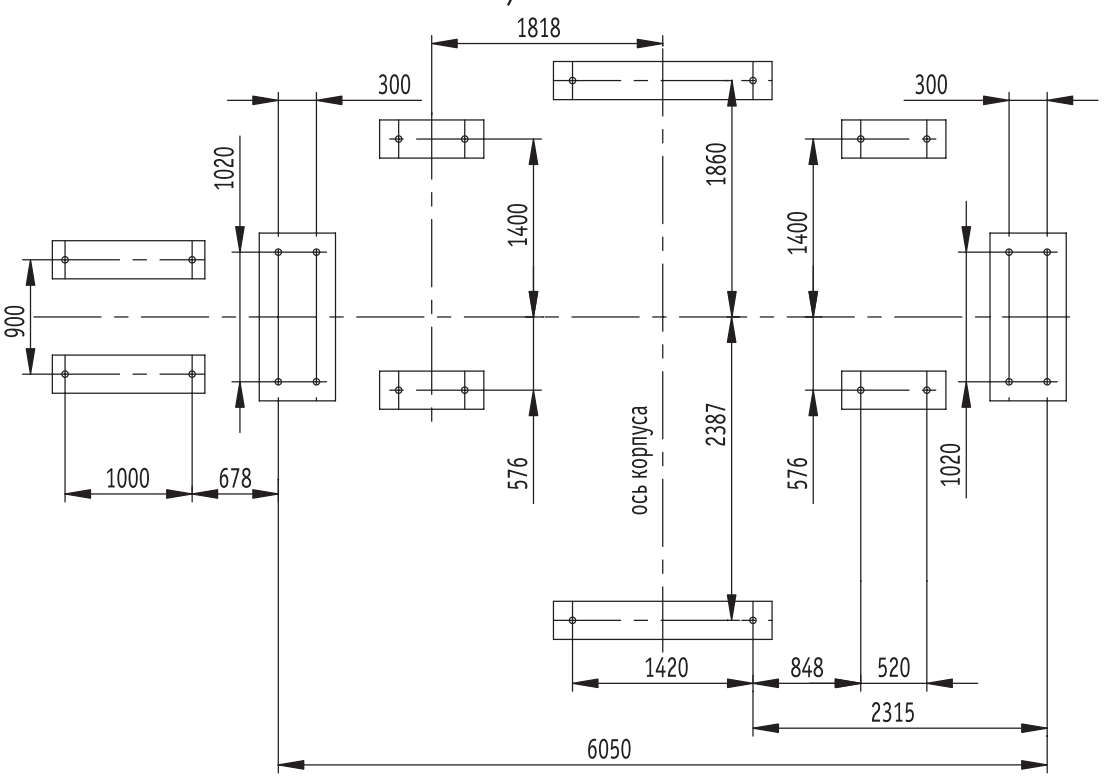

б)

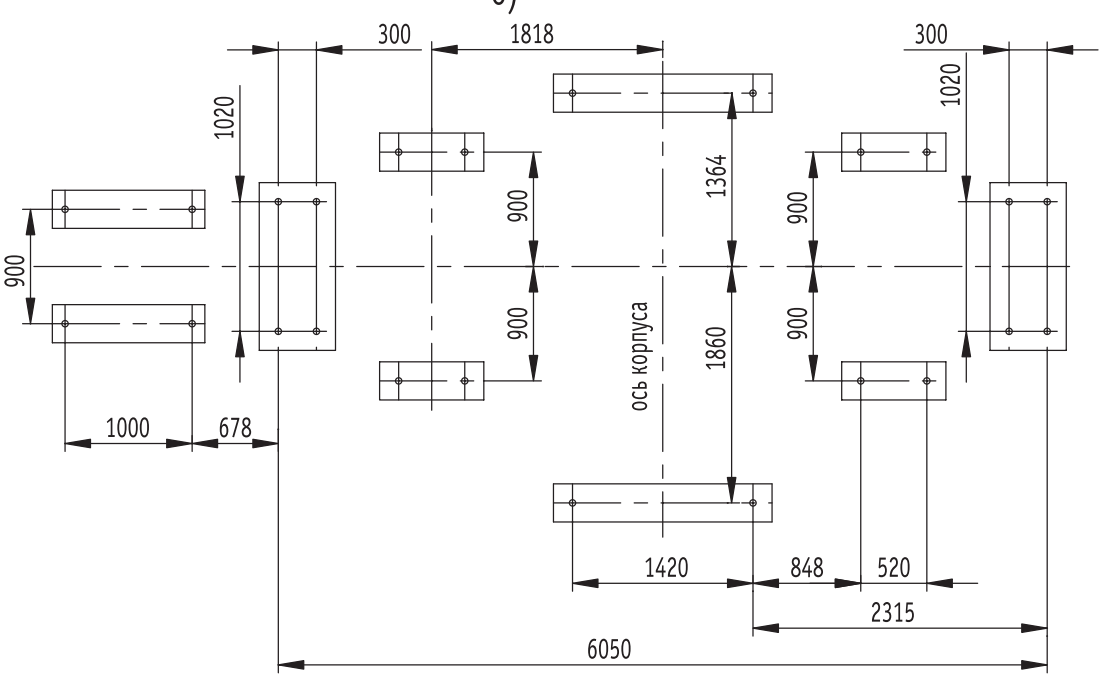

План расположения отверстий под фундаментные болты дымососа

ДН-22х2-0,62 (левого) : а) при f=45°-135° ; б) при f=135°-90°

ЦЕНТРОБЕЖНЫЕ ДЫМОСОСЫ ДВУСТОРОННЕГО ВСАСЫВАНИЯ

ГАБАРИТНЫЕ, ПРИСОЕДИНИТЕЛЬНЫЕ И УСТАНОВОЧНЫЕ РАЗМЕРЫ

ДН-26х2

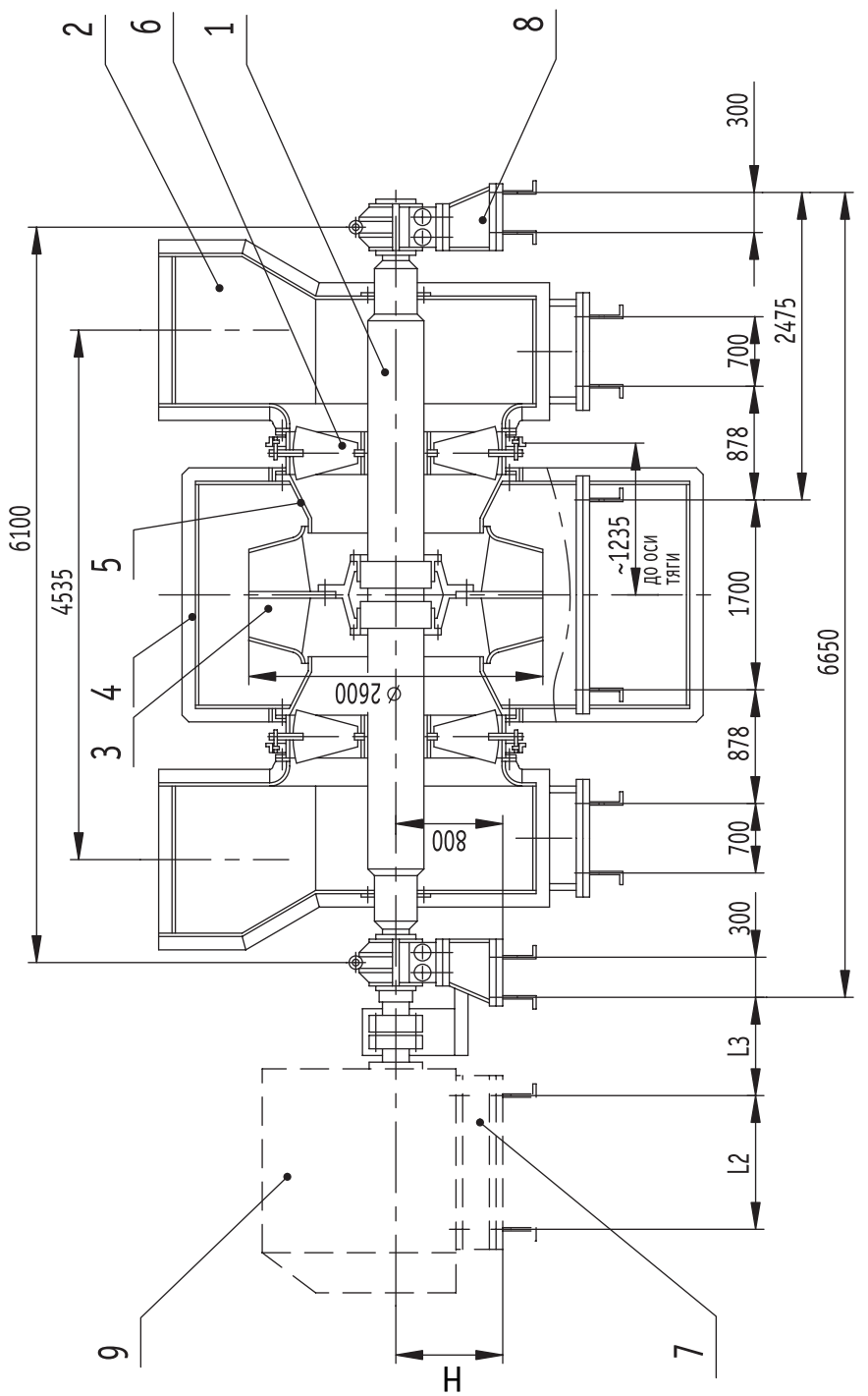

Дымосос ДН-26х2-0,62
1-ходовая часть; 2-карман всасывающий; 3-колесо рабочее; 4-корпус; 5-коллектор; 6-осевой направляющий аппарат; 7-рама двигателя; 8-опора; 9-двигатель
H, L1, L2, L3 - размеры уточняются после выбора элетродвигателя

ЦЕНТРОБЕЖНЫЕ ДЫМОСОСЫ ДВУСТОРОННЕГО ВСАСЫВАНИЯ

ГАБАРИТНЫЕ, ПРИСОЕДИНИТЕЛЬНЫЕ И УСТАНОВОЧНЫЕ РАЗМЕРЫ

ДН-26х2

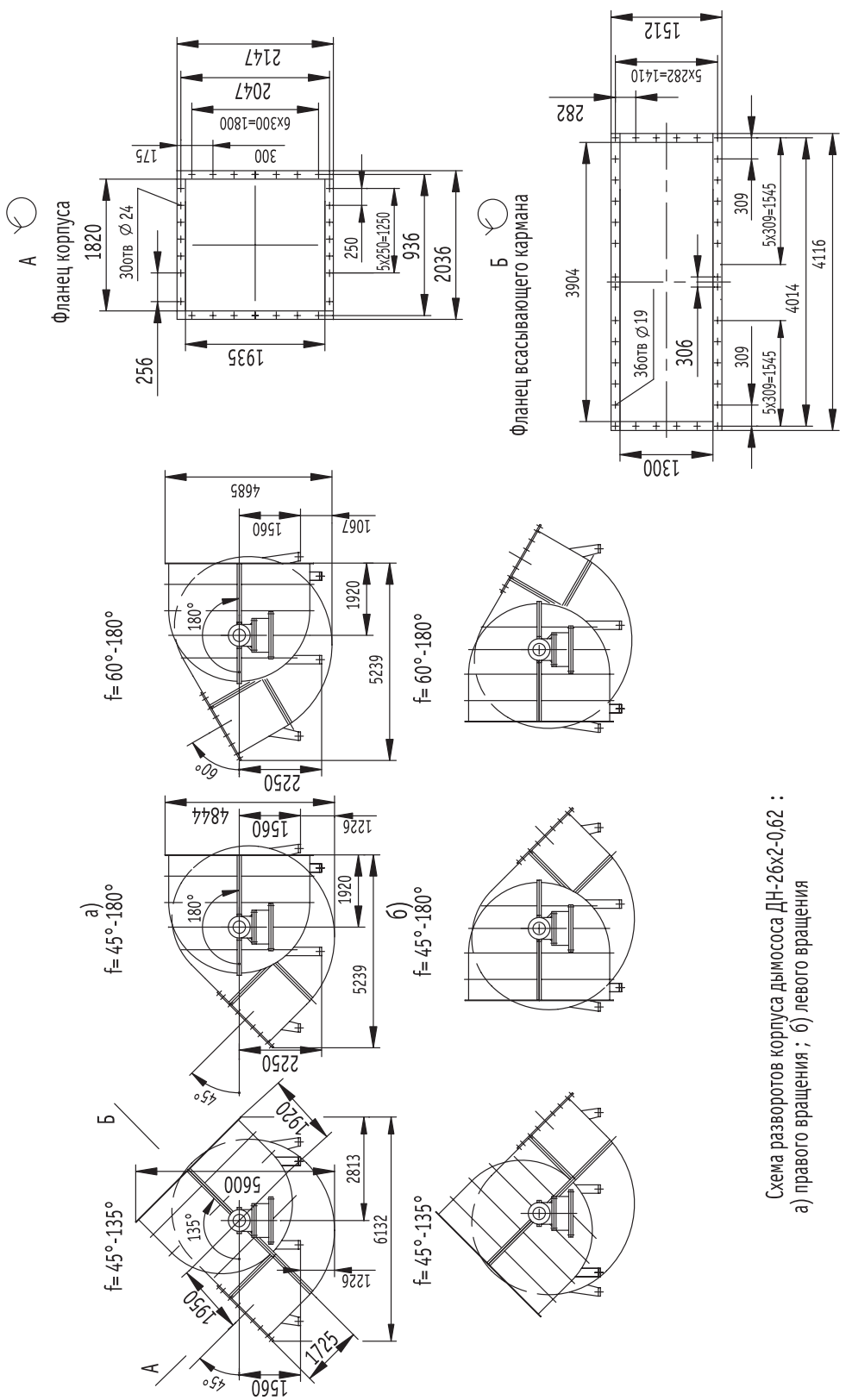

Схема разворотов корпуса дымососа ДН-26х2-0,62 :
а) правого вращения ; б) левого вращения

ЦЕНТРОБЕЖНЫЕ ДЫМОСОСЫ ДВУСТОРОННЕГО ВСАСЫВАНИЯ

ПЛАН РАСПОЛОЖЕНИЯ ОТВЕРСТИЙ ПОД ФУНДАМЕНТНЫЕ БОЛТЫ ДЫМОСОСА

ДН-26х2

а)

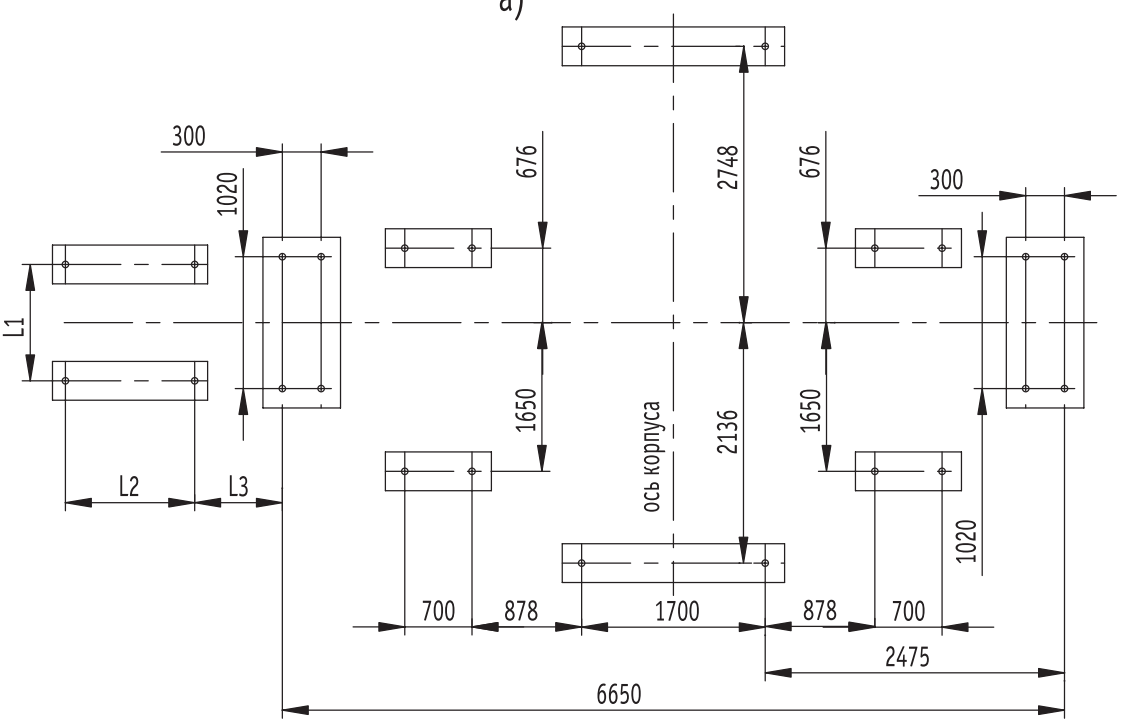

б)

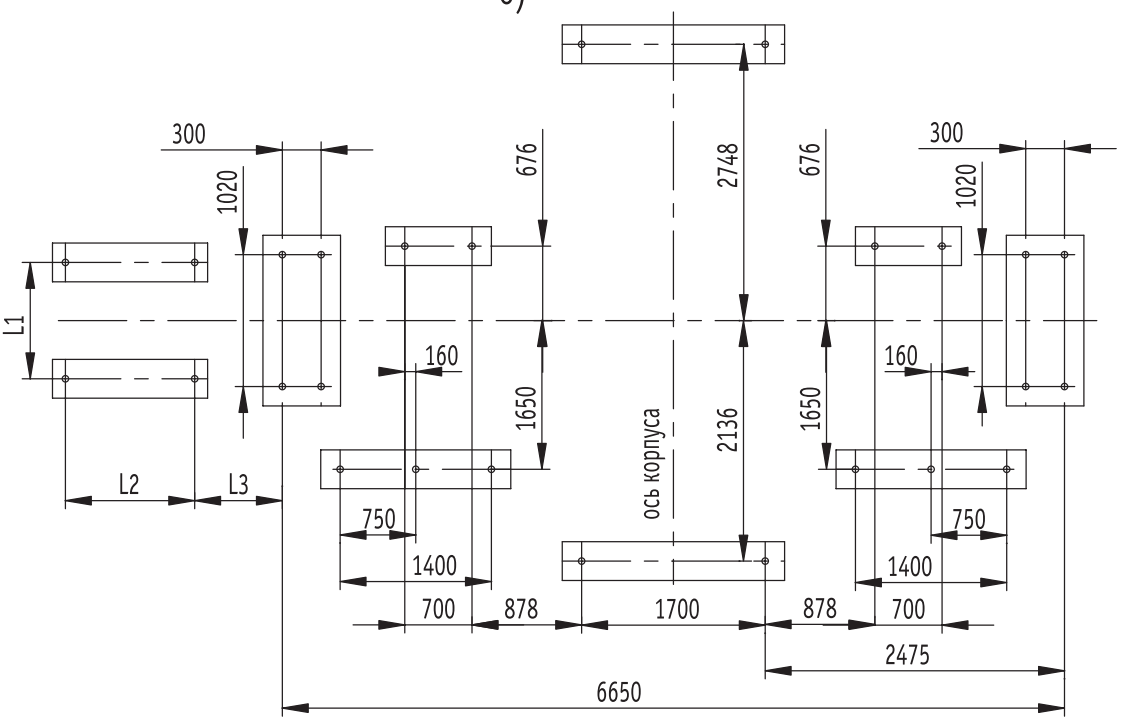

План расположения отверстий под фундаментные болты дымососа
ДН-26х2-0,62 (правого) : а) при f=45°-135° ; б) при f=45°-180° и f=60°-180°

ЦЕНТРОБЕЖНЫЕ ДЫМОСОСЫ ДВУСТОРОННЕГО ВСАСЫВАНИЯ

ПЛАН РАСПОЛОЖЕНИЯ ОТВЕРСТИЙ ПОД ФУНДАМЕНТНЫЕ БОЛТЫ ДЫМОСОСА

ДН-26х2

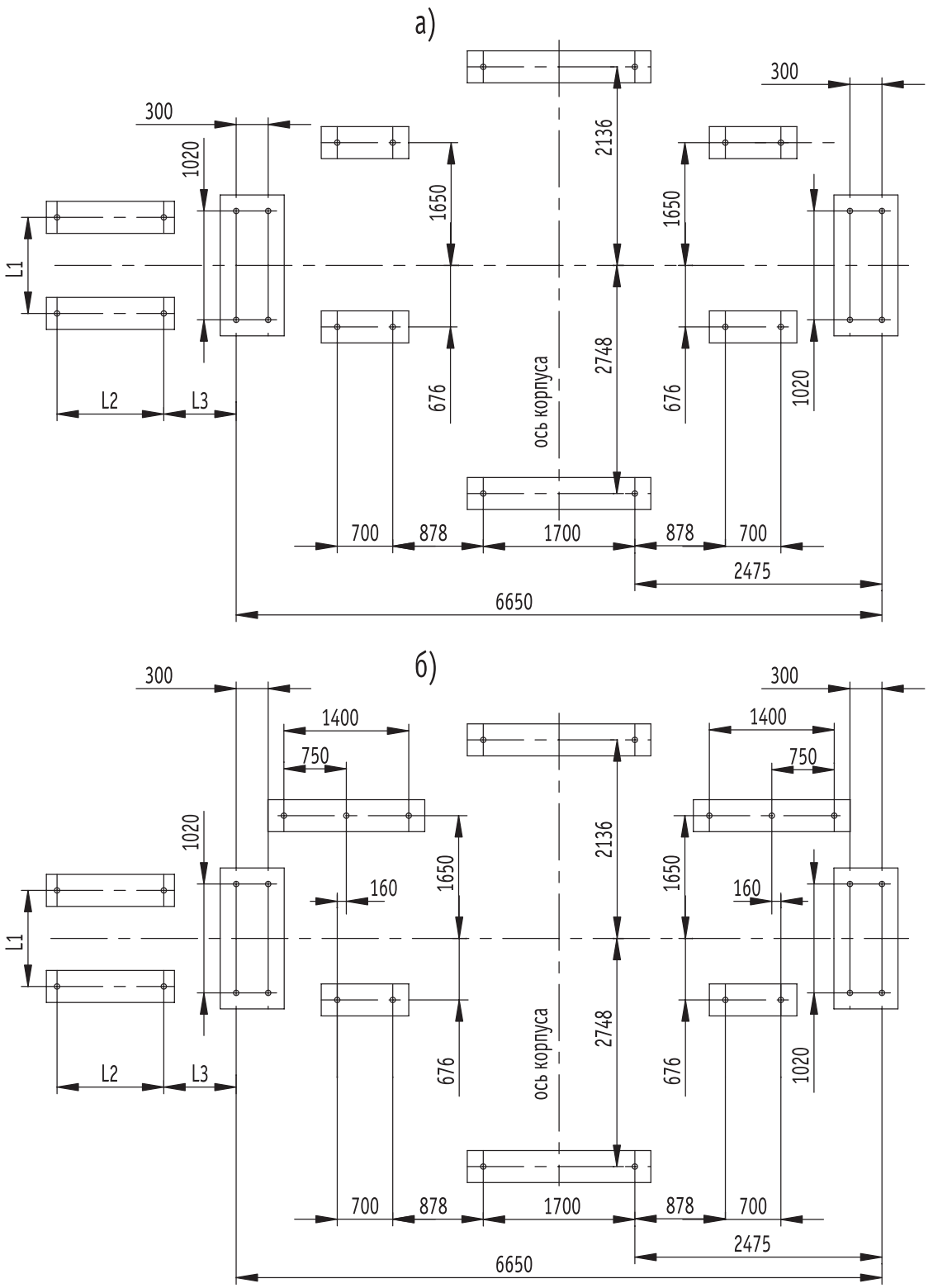

План расположения отверстий под фундаментные болты дымососа
ДН-26х2-0,62 (левого) : а) при f=45°-135° ; б) при f=45°-180° и f=60°-180°

ЦЕНТРОБЕЖНЫЕ ДЫМОСОСЫ ДВУСТОРОННЕГО ВСАСЫВАНИЯ

АЭРОДИНАМИЧЕСКИЕ ХАРАКТЕРИСТИКИ

Д-20х2

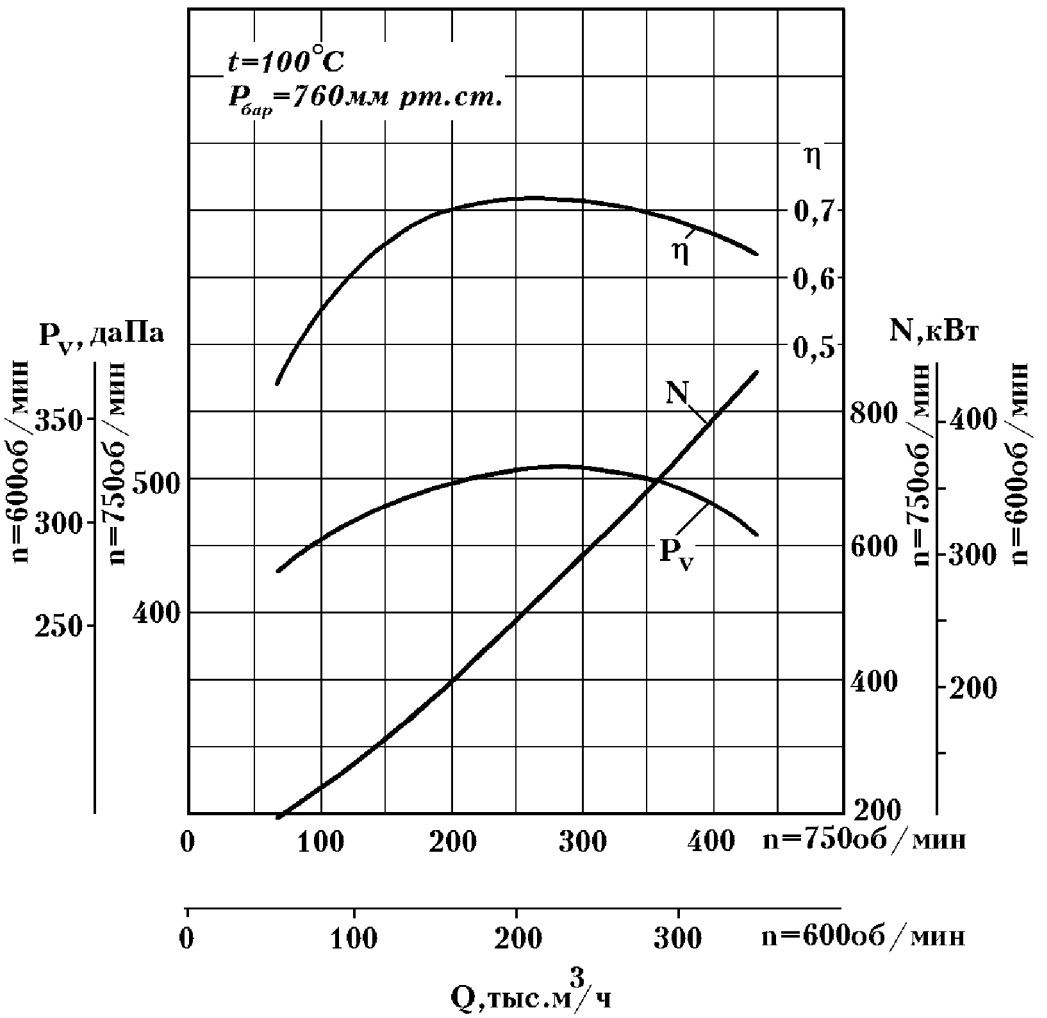

ЦЕНТРОБЕЖНЫЕ ДЫМОСОСЫ ДВУСТОРОННЕГО ВСАСЫВАНИЯ

АЭРОДИНАМИЧЕСКИЕ ХАРАКТЕРИСТИКИ

ДН-22х2

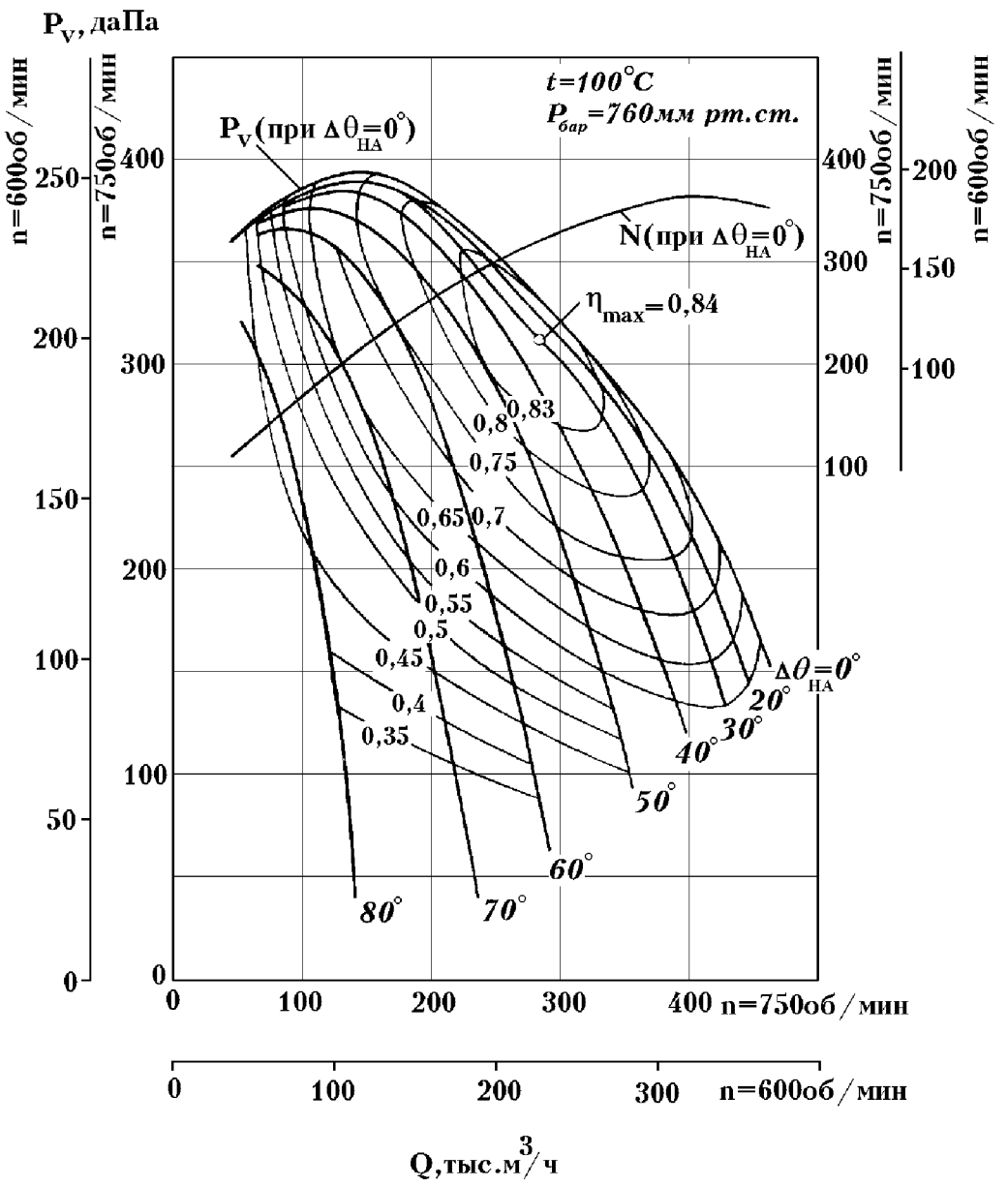

ЦЕНТРОБЕЖНЫЕ ДЫМОСОСЫ ДВУСТОРОННЕГО ВСАСЫВАНИЯ

АЭРОДИНАМИЧЕСКИЕ ХАРАКТЕРИСТИКИ

ДН-26х2

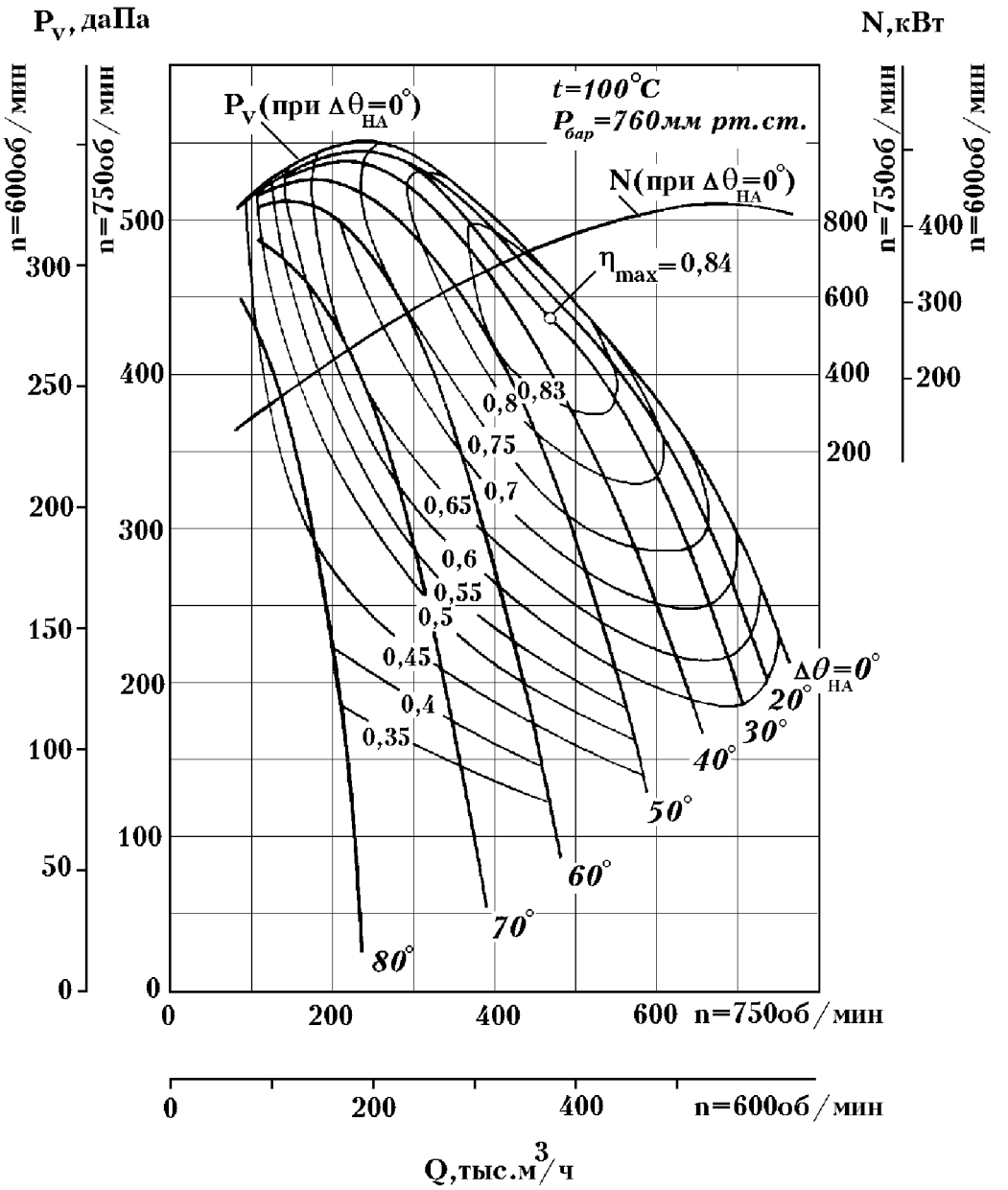

ЦЕНТРОБЕЖНЫЕ ДЫМОСОСЫ ДВУСТОРОННЕГО ВСАСЫВАНИЯ

АКУСТИЧЕСКИЕ ХАРАКТЕРИСТИКИ

Центробежные дымососы одностороннего всасывания типа ДН и Д

Температура перемещаемой среды t=100°C; P бар=760 мм.рт ст.; ОНА полностью открыт

Тип вентилятора	*n, об/мин*	*Зона измерений*	*Среднегеом. частоты октавн. полос, Гц*							
			125	*250*	*500*	*1000*	*2000*	*4000*	*8000*	*LA, дБА*
			Уровни звуковой мощности, дБ							
ДН-26х2	750	Нагнетание	123	124	121	119	116	111	105	124
		Всасывание	118	119	116	114	111	106	100	119
		Вокруг корпуса	114	114	110	107	104	100	97	112,5
ДН-26х2	600	Нагнетание	119	119	115	111	109	103	97	117,5
		Всасывание	114	114	110	106	104	98	92	112,5
		Вокруг корпуса	110	109	104	99	97	92	89	106
ДН-22х2	750	Нагнетание	117	118	115	113	111	105	99	118
		Всасывание	112	113	110	108	106	100	94	113
		Вокруг корпуса	108	108	104	101	98	94	91	106,5
ДН-22х2	600	Нагнетание	113	113	109	105	103	97	91	111,5
		Всасывание	108	108	104	100	98	92	86	106,5
		Вокруг корпуса	104	103	98	93	91	86	83	100
Д-20х2	750	Нагнетание	131	134	134	131	127	122	118	136
		Всасывание	126	129	129	126	122	117	113	131
		Вокруг корпуса	116	118	118	119	116	113	108	123

ОПРОСНЫЙ ЛИСТ

представляется заказчиком одновременно с заявкой на тягодутьевые машины (ТДМ)

Вопросы	*Ответы*
Наименование тягодутьевых машин (ВД, ВДН, Д, ДН, ВМ, ВВДН и т. д.)	
Конструктивное исполнение (1, 2, 3, 4, 5)	
Угол разворота корпуса	
Угол разворота всасывающего кармана (для ТДМ одностороннего всасывания карман поставляется по отдельному заказу)	
Общее количество машин:	
- правых	
- левых	
Назначение машин (указать наименование агрегата, в котором используется ТДМ)	
Перемещаемая среда (концентрация пыли, наличие абразивных и агрессивных примесей).	
Производительность, $м^3$/час	
Температура перемещаемой среды, °С	
Барометрическое давление, мм.рт.ст. (окружающей среды в месте установки ТДМ)	
Полное давление при температуре перемещаемой среды	
Тип электродвигателя:	
мощность, кВт	
напряжение, В	
частота вращения, об/мин	
частота сети , Hz	
Необходимость поставки пускового оборудования	
Климатическое исполнение ТДМ. Место установки (открытый воздух, навес, помещение)	
Необходимость в поставке МЭО	
Дополнительные требования	
Наименование предприятия, ответственное лицо, контактная информация	

ЗАЯВКА

НА КАТАЛОГ ПРОДУКЦИИ ОАО "МОВЕН"

(отметить необходимый каталог)

- ❏ вентиляторы общего и специального назначения
- ❏ оборудование для систем дымозащиты: вентиляторы, клапаны
- ❏ судовые вентиляторы
- ❏ тягодутьевые машины: вентиляторы и дымососы
- ❏ центральные кондиционеры
- ❏ отопительное оборудование
- ❏ оборудование для систем вентиляции и кондиционирования
- ❏ пылеулавливающие и фильтровентиляционные агрегаты

НА КОМПЬЮТЕРНУЮ ПРОГРАММУ ПОДБОРА ОБОРУДОВАНИЯ ОАО "МОВЕН"

(отметить необходимую программу)

- ❏ вентиляторы общего и специального назначения
- ❏ центральные кондиционеры
- ❏ инфракрасные излучатели

Организация _____

Вид деятельности _____

_____

Ф.И.О. _____

Должность _____

Телефон _____

Факс _____

Почтовый индекс _____

Адрес _____

_____

Заполненную заявку отправьте по факсу (095) 306-76-89 или по адресу: 111141, Москва, ул. Плеханова, 17

ПЕРЕЧЕНЬ ОБОРУДОВАНИЯ, поставляемого ОАО «МОВЕН»

Вентиляторы для дымоудаления (Сертификат пожарной безопасности МВД РФ)

- Радиальные №№ 5...12,5
- Осевые №№5...12,5
- КрышныеN№ 5...12,5

Тягодутьевые машины (дымососы и вентиляторы):

- ВД-2,5; ВД-2,7; ВД(Д)-3,5; ВДН(ДН)-6,3; ВДН(ДН)-8; ВДН(ДН)-9; ВДН(ДН)10х1000; ВДН(ДН) 10х1500; ВДН(ДН)-11,2х1000; ВДН(ДН) 11,2х1500; ВДН(ДН)12,5х1000; ВДН(ДН)12,5х1500; ВДН(ДН)-13; ВДН(ДН)-15; ВД(Д)-15,5; ВДН(ДН)-17; ВДН(ДН)-19; ВДН(ДН)-21; ВВДН (ВГДН) -15; ВВДН (ВГДН) -17; ВГДН-19

Автономные кондиционеры:

- Производительность по воздуху 3 180 - 32 400 ($м^3$/час)
- Производительность по холоду 14 200 - 155 200 (ккал/час)

Центральные кондиционеры ЦК - М:

- Производительность по воздуху 1 000 - 110 000 ($м^3$/час)

Приточные камеры:

- 2 ПК 10; 2 ПК 20; 2 ПК 31,5; 2ПК 40; 2 ПК 63; 2 ПК 125.

Тепловентиляторы: мощностью 2; 3; 5; 9; 15; 20; 22 кВт

Воздушно-отопительные агрегаты (с водяным калорифером):

- АО 2-20; АО 2-30
- АВО
- СТД - 300

Воздушно-тепловые завесы: мощностью 3; 5; 6; 9; 12; 18; 24 кВт

Тепловые пушки: мощностью 10, 20 кВт

Инфракрасные обогреватели

Калориферы:

- Спирально-накатные, биметаллические, трех- и четырехрядные, теплоноситель - горячая вода - КСК 3-6-02...КСК 3-12-02; КСК 4-6-02...КСК 4-12-02.
- Стальные пластинчатые, теплоноситель - горячая вода - КВС-6...КВС-12; КВБ-6...КВБ-12.
- Стальные пластинчатые, трех- и четырехрядные, теплоноситель - пар - КП 3-6...КП 3-12; КП 4-6...КП 4-12.

Электрокалориферы:

- ВЭ - 15; ВЭ - 30; ВЭ - 45; ВЭ - 65; ВЭ - 90.
- ЭКО-5; 10; 16; 25; 40; 60; 100; 160; 250; 320

Электрокалориферные установки:

- ЭКОЦ-5; 10; 16; 25; 40; 60; 100; 160; 250
- УВЭ-15-02; 30-02; 45-02; 65-02; 90-02
- СФО-33; 66; 99
- КЭВ-3,5; 5; 20; 30; 40

Агрегаты пылеулавливающие и фильтровентиляционные установки:

- АОУМ; ЗИЛ-900М; ЭФВА; ФСК; ФВА М, ФВМ-10; ФПЛ-400
- ПФЦ; АПР; УВП

- ФВУ-1200
- ФВА-3500

Фильтры ячейковые:

- ФяУБ; ФяРБ; ФяВБ; ФЯС-С; ФяС-F; ФВГ-М (П); ФяГ

Фильтрующая ткань ФРНК

Клапаны противопожарные комбинированные КП - Ф1

Клапаны дымоудаления КДП - 5А.

Клапаны огнезадерживающие:

- АЗЕ 106
- АЗЕ-МФ 086; 087; 088; 089; 094; 095; 096; 097

Клапаны огнезадерживающие взрывозащищенные

- АЗЕ -107
- АЗЕ-МФ 094; 095; 096; 097

Клапаны обратные взрывозашищенные

- АЗЕ 100; 101; 102; 103;104
- Перекидные, серия 5.904-58 (АЗЕ - 105);

Клапаны перекидные взрывозащищенные АЗЕ 105

Клапаны лепестковые (КЛ)

Клапаны искробезопасные

- АЗЕ 025; 026; 027; 028.

Клапаны обратные общего назначения

- Ков; Ког; Коп; КО

Клапаны перекидные АЗЕ 024

Клапаны обратные РК 200

Заслонки воздушные унифицированные

- АЗД 133; 136; 192; 122; 134;190
- РК 300; 301; 302; 303

Заслонки воздушные взрывозащищенные

- АЗД 193; 196; 197

Клапаны КВУ с исполнительным механизмом

Дроссель-клапаны (круглые и прямоугольные)

Шумоглушители

- Трубчатые круглые, серия 5.904-17 (ГТК)
- Трубчатые прямоугольные, серия 5.904-17 (ГТП)
- Пластины шумопоглощающие, серия 5.904-17 (П)
- Глушители пластинчатые, серия 5.904-17 (ГП)

Узлы прохода

- Серия 5.904.10 (УП-1, УП-2, УП-3, УП-4, УП-5)

Решетки вентиляционные

- Щелевые Р; РВ
- Регулируемые РС-Г; РС-В; РС-Г/Б; РС-В/Б
- Наружные РН
- Воздухораспределители ВСП; ВР
- Анемостаты (круглые и квадратные)

Гибкие вставки В и Н, дефлекторы, зонты, гермодвери, воздуховоды

СИСТЕМА СЕРТИФИКАЦИИ ГОСТ Р
ГОССТАНДАРТ РОССИИ

СЕРТИФИКАТ СООТВЕТСТВИЯ

№ РОСС RU.АЯ04.В12795

Срок действия с 29.07.2004 г. **по** 29.07.2007 г.

№ 6077411

ОРГАН ПО СЕРТИФИКАЦИИ РОСС RU.0001.11АЯ04. ВНИИНМАШ.
ОРГАН ПО СЕРТИФИКАЦИИ ПРОДУКЦИИ МАШИНОСТРОЕНИЯ
(ОС "ПРОММАШ")
РФ, 123007, г. Москва, ул. Шеногина, 4, тел. 256-61-67, 259-88-53

ПРОДУКЦИЯ

ВЕНТИЛЯТОРЫ ДУТЬЕВЫЕ И ДЫМОСОСЫ
(см. приложение на 1 л.)
Серийный выпуск.

код ОК 005 (ОКП): 31 1340

СООТВЕТСТВУЕТ ТРЕБОВАНИЯМ НОРМАТИВНЫХ ДОКУМЕНТОВ

ГОСТ 12.1.003, ГОСТ 12.1.012, ГОСТ 12.2.007.0,
ГОСТ 9725 (р. 1)

код ТН ВЭД: 8414 59 900 0

ИЗГОТОВИТЕЛЬ

ОАО «МОВЕН» ИНН 7720105296
111141, Москва, ул. Плеханова, 17

СЕРТИФИКАТ ВЫДАН

ОАО «МОВЕН»
111141, Москва, ул. Плеханова, 17
Тел. 309-02-05 факс 306-67-07

НА ОСНОВАНИИ

Протокола сертификационных испытаний № В164 от 16.07.2004 г. ИЦ ХВО АО "ДоКон",
г. Домодедово, Московская обл., Каширское ш., 14
(рег. № РОСС RU.0001.22МР29 от 05.06.2003 г.)
Сертификата системы качества ISO 9001:2000, № 997-2001-AQ-HEL-FINAS
от 28 ноября 2003 г., выданного DNV, Финляндия.
Акта о результатах анализа состояния производства от 19.07.2004 г.

ДОПОЛНИТЕЛЬНАЯ ИНФОРМАЦИЯ

Знак соответствия по ГОСТ Р 50460 наносится на изделие и
в сопроводительной технической документации
Схема сертификации 3а

Руководитель органа _____ подпись _____ Л.К. Гирин инициалы, фамилия

М.П.

Эксперт _____ подпись _____ В.Н. Волков инициалы, фамилия

Сертификат имеет юридическую силу на всей территории Российской Федерации

© Московская типография Гознака. 2003.

СИСТЕМА СЕРТИФИКАЦИИ ГОСТ Р
ГОССТАНДАРТ РОССИИ

ПРИЛОЖЕНИЕ

К сертификату соответствия № РОСС RU.АЯ04.В12795

Перечень конкретной продукции, на которую распространяется действие сертификата соответствия

код ОК 005 (ОКП) / код ТН ВЭД СНГ	Наименование и обозначение продукции, ее изготовитель	Обозначение документации, по которой выпускается продукция
	ВЕНТИЛЯТОРЫ ДУТЬЕВЫЕ И ДЫМОСОСЫ	
31 1341 8414 59 900 0	Вентиляторы центробежные дутьевые одностороннего всасывания: ВД-3,5; ВДН-6,3; ВДН-8; ВДН-9; ВДН-10; ВДН-11,2; ВДН-12,5, ВДН –13	ТУ 3113-088-00270366-2003
31 1342 8414 59 900 0	Вентиляторы центробежные дутьевые одностороннего всасывания: ВДН-15; ВДН-17; ВДН-19; ВДН-21	ТУ 3113-097-00270366-2004
	ВДН-20	ТУ 3113-072-00270366-2001
	ВДН-25В	ТУ 3113-067-00270366-2001
31 1341 8414 59 900 0	Дымососы центробежные одностороннего всасывания: Д-3,5; ДН-6,3; ДН-8; ДН-9; ДН-10; ДН-11,2; ДН-12,5; ДН-13	ТУ 3113-060-00270366-2003
31 1341 8414 59 900 0	ДН-15, ДН-17;	ТУ 3113-061-00270366-2001
	ДН-19, ДН-21, ДН-19ГМ, ДН-21ГМ	ТУ 3113-062-00270366-2001
	Дымососы ДН-26В	ТУ 3113-064-00270366-2001
	Дымососы рециркуляции газов ДРГ-18В	ТУ 3113-066-00270366-2001
	Дымососы ДН-21НЖ (из нержавеющей стали)	ТУ 3113-068-00270366-2000
31 1340 8414 59 900 0	Дымососы Д-20х2	ТУ 3113-069-00270366-2001
	Дымососы двустороннего всасывания ДН-22х2, ДН-26х2	ТУ 3113-070-00270366-2001
31 1342 8414 59 900 0	Вентиляторы мельничные ВМ-15; ВМ-18; ВМ-20; ВМ-40…	ТУ 3113-063-00270366-2001

М.П.

Руководитель органа подпись Л.К.Гирин инициалы, фамилия

Эксперт подпись В.Н.Волков инициалы, фамилия

© ОПЦИОН